CHORUS

GEWISS

230 V - 50 Hz
min 40 VA
max 300 VA
t_{min} ..0°C t_a+35°C

UP

GW 10 908

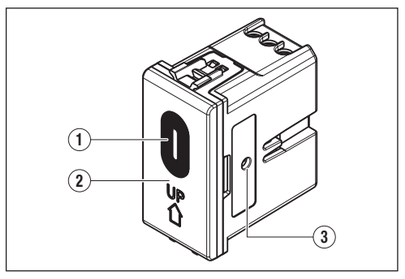

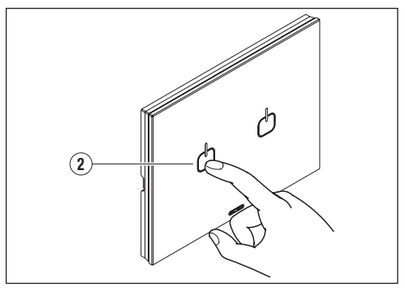

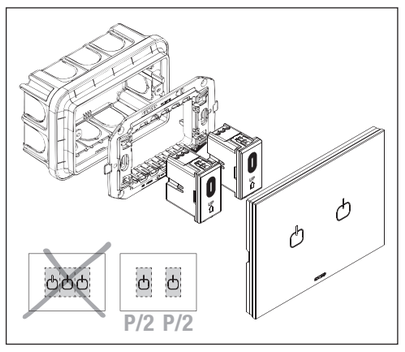

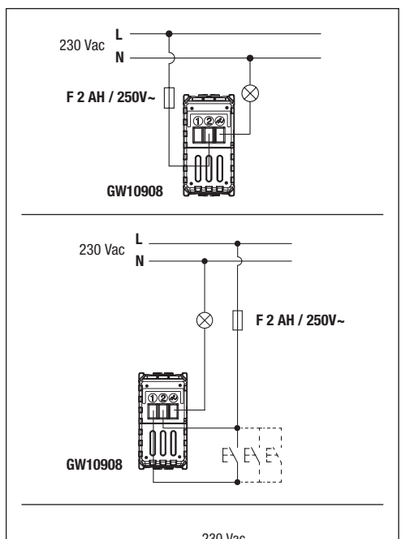

ITALIANO

① LED di segnalazione
② Area sensibile touch
③ Pulsante di programmazione

Per attivare o disattivare (ON / OFF) il carico toccare (o sfiorare) in modo veloce la superficie (area sensibile touch) ② della placca. Per regolare l'intensità luminosa esercitare una pressione prolungata sull'area sensibile ②. Quando si raggiunge il "massimo" o il "minimo" livello di luminosità, per poter procedere con una nuova regolazione è necessario rilasciare e ripremere l'area sensibile. Tutte le operazioni di accensione e spegnimento del carico sono possibili anche utilizzando il modulo duplicatore di comando GW10909 o mediante pulsanti normalmente aperti.

PROGRAMMAZIONE

	Parametro	ON	OFF
1°	localizzazione (*)	abilitata	disabilitata
2°	segnalazione acustica	abilitata	disabilitata

(*) Led frontale blu doppia intensità luminosa:
- tenue = localizzazione
- intensa = comando ricevuto

Per accedere alla Procedura di Modifica dei Parametri:
Premere il pulsante di programmazione (posizione laterale), per almeno 4 secondi (utilizzare ad esempio la punta di una penna).
ATTENZIONE: all'attivazione della Procedura, tutti i Parametri vengono automaticamente impostati ON.

1° parametro LOCALIZZAZIONE
- L'accesso all'impostazione del 1° parametro è indicato da una singola segnalazione, acustica (n° 1 beep) e luminosa (n° 1 lampeggio), che si ripete ciclicamente ogni 2 secondi.
- Per confermare ON "Localizzazione Abilitata" (led sempre acceso con intensità tenue), premere il pulsante laterale. Si passa automaticamente al parametro successivo.
- Per impostare OFF "Localizzazione Disabilitata", agire sul comando touch frontale (tocco veloce): si accende il led frontale per 1 secondo.
- Automaticamente dopo lo spegnimento del led frontale si passa al parametro successivo.
- Con "Localizzazione Disabilitata" il led si accenderà solo per indicare un comando ricevuto o la funzione "Inibizione" attivata.

2° parametro SEGNALAZIONE ACUSTICA
- L'accesso all'impostazione del 2° parametro è indicato da una doppia segnalazione, acustica (n° 2 beep) e luminosa (n° 2 lampeggi), che si ripete ciclicamente ogni 3 secondi.
- Per confermare ON "Segnalazione Acustica Abilitata" (il buzzer segnala ogni comando ricevuto), premere il pulsante laterale.
  Si esce automaticamente dalla procedura di modifica dei parametri.
- Per impostare OFF "Segnalazione Acustica Disabilitata", agire sul comando touch frontale (tocco veloce), si accende il led frontale per 1 secondo.
- Automaticamente dopo lo spegnimento del led frontale si esce dalla procedura di modifica dei parametri.
- Con "Segnalazione Acustica Disabilitata" il buzzer segnala solo l'ingresso/uscita dalla procedura di "Impostazione parametri" e la funzione "Inibizione" attivata.
  Nota: In caso di comando dai moduli duplicatori il buzzer non emette alcun segnale acustico.

Uscita
Se non si effettua alcuna selezione per 30 secondi, si esce automaticamente dalla procedura di "Modifica dei parametri" (in questo caso, vengono salvati i parametri appena impostati). L'uscita dalla procedura per time-out è segnalata da un "beep" prolungato.

Funzione inibizione
Per consentire la pulizia della placca frontale senza continue attivazioni del carico luminoso, è possibile inibire temporaneamente il funzionamento del dispositivo Touch con un tocco prolungato (almeno 10 secondi) in corrispondenza dell'area sensibile. L'attivazione della stato di inibizione è evidenziato da una segnalazione acustica (5 beep). Lo stato di inibizione permane per 20 secondi, durante il quale il led frontale lampeggia. L'uscita dallo stato di inibizione, ed il ritorno al funzionamento ordinario, è evidenziato da una segnalazione acustica (5 beep).
Nota: Ogni qualvolta viene applicata la placca al modulo Touch, il dispositivo entra in una procedura di autocalibrazione della durata di circa 30 sec. al termine della quale il modulo è pronto all'uso.

العربيـــــة

① لمبة إشارةLED
② نطاق لمس حساس
③ أزرار البرمجة الانضغاطية

لتشغيل أو إيقاف تفعيل) تشغيل/إطفاء (الحمل، المس سطح اللوحة بسرعة أو امسح عليه مسحة خفيفة) النطاق اللمسي الحساس .② (لضبط كثافة الضوء اضغط على النطاق اللمسي الحساس② لثوان قليلة. عندما تصل إلى مستوى الاضاءة" الأقصى "أو" الأدنى"، اترك النطاق اللمسي الحساس، ثم اضغط عليه من جديد لبدء عملية ضبط جديدة .جميع العمليات اللازمة لتشغيل أو إيقاف الحمل يمكن أيضًا القيام بها باستخدام موديول مضاعف التحكمGW10909 ، أو باستخدام الأزرار الانضغاطية للفتح الاعتيادي.

البرمجة

	البارامتر	تشغيل	إطفاء
1°	وضع السكون(*)	مفعلة	معطلة
2°	إشارة صوتية	مفعلة	معطلة

(*)لمبة LED أمامية زرقاء مزدوجة لتكثيف الاضاءة:
-إضاءة هادئة = وضع السكون
-إضاءة ساطعة = استقبال أمر

للوصول الى واجهة تعديل البارامتر:
اضغط على زر البرمجة الانضغاطي) على الجانب (لمدة لا تقل عن 4 ثوان) يمكن استخدام سن قلم جاف أو ما شابه.(تنبيه :عندما يتم تفعيل الواجهة، يتم ضبط جميع البارامترات تلقائيًاعلى وضع التشغيل.

تثبيت البارامتر الأول
-عند الدخول الى إعداد البارامتر الأول تسمع إشارة صوتية عبارة عن صافرة واحدة، وإشارة ضوئية) ومضة واحدة - (تتكرر كل ثانيتين.
-لتشغيل النمط<< إتاحة وضع السكون) <<تضيء لمبة LED باستمرار بإضاءة خافتة، اضغط على الزر الانضغاطي الجانبي .وسيتم الانتقال تلقائيًا بعد ذلك إلى البارامتر التالي..
-لإيقاف النمط" تعطيل وضع السكون "، اضغط على الواجهة اللمسية الأمامية) لمسة سريعة :(تضيء لمبة LED الأمامية لمدة ثانية واحدة.
-بعد انطفاء لمبة LED الأمامية سيتم الانتقال تلقائيًا إلى البارامتر التالي .
-مع اختيار النمط" تعطيل وضع السكون"، تضيء لمبة LED لتشير فقط إلى استقبال أحد الأوامر، أو تفعيل خاصية>> التعطيل.<<

الاشارة الصوتية للبارامتر الثاني
-عند الدخول الى إعداد البارامتر الثاني تسمع إشارة صوتية مزدوجة) صافرتين(، وإشارة ضوئية) ومضتين) - (تتكرر كل 3 ثواني.
-لتأكيد تشغيل النمط" إتاحة الإشارة الصوتية) "يشير الجرس الى أي أمر يتم استقباله(، اضغط الزر الانضغاطي الجانبي . ستخرج تلقائيًا من واجهة تعديل البارامتر.
-لإيقاف النمط" تعطيل الإشارة الصوتية"، اضغط على الأمر المناسب على الواجهة اللمسية الأمامية) لمسة سريعة(، ستضيء لمبة LED الأمامية لمدة ثانية واحدة.
-بعد انطفاء لمبة LED الأمامية سيتم الخروج تلقائيًا من واجهة تعديل البارامتر.
-مع اختيار النمط>> تعطيل الإشارة الصوتية <<، يرن الجرس فقط عند الدخول / الخروج من واجهة تعديل البارامتر ، وأيضًا عند تفعيل خاصية"<< التعطيل.<<
ملحوظة :في حالة التحكم من موديولات المضاعف لن يصدر جرس التنبيه أي إشارة صوتية.

الخروج
اذا لم يتم أي اختيار لمدة 30 ثانية، سيتم الخروج تلقائيًا من واجهة" تعديل البارامتر) "في هذه الحالة يتم حفظ البارامترات التي تم ضبطها مؤخرًا .(عند الخروج من واجهة التعديل بسبب انتهاء المدة المحددة للإختيار تسمع>> صافرة<<طويلة.

خاصية التعطيل
لتنظيف اللوحة الأمامية بدون التفعيل المتواصل لحمل الاضاءة، يمكن تعطيل لوحة اللمس بصورة مؤقتة من خلال الضغط على منطقة اللمس الحساسة لمدة لا تقل عن 10 ثوان .وعندئذ ستسمع اشارة صوتية 5) صفارات (للتنبيه إلى بدء نمط التعطيل .يستمر نمط التعطيل لمدة 20 ثانية ثم ومض خلالها لمبة LED الأمامية .عند الخروج من نمط التعطيل والرجوع للحالة العادية، تسمع إشارة صوتية 5) صفارات.(
ملحوظة :في كل مرة يتم توصيل لوحة ما بالموديول اللمسي يبدأ الجهاز في عملية معايرة ذاتية لمدة حوالي 30 ثانية، بعدها يكون الموديول جاهزًا للاستخدام.

БЕЛОРУСКИ

① Сігнальны светадыёд
② Адчувальная сэнсарная вобласць
③ Кнопкі, якія можна праграмаваць

Каб актываваць ці дэактываваць (УКЛ./АДКЛ.) нагрузку, хутка дакраніцеся да паверхні (адчувальнай сэнсарнай вобласці) ② пласціны ці злёгку пагладзьце яе. Каб рэгуляваць інтэнсіўнасць святла, націсніце на сэнсарную вобласць ② на некалькі секунд. Калі вы дасягнеце "максімальнага" ці "мінімальнага" ўзроўню асвятлення, каб перайсці да новай наладкі, трэба вызваліць і зноў націснуць на адчувальную вобласць.. Усе аперацыі ўключэння і адключэння нагрузкі таксама магчымы з выкарыстаннем модуля дублікатара каманд GW10909 ці звычайных кнопак.

ПРАГРАМАВАННЕ

	Параметр	УКЛ	АДКЛ
1	лакалізацыя (*)	уключана	адключана
2	акустычны сігнал	уключана	адключана

(*) Сіні светадыёд двайной інтэнсіўнасці на пярэдняй панэлі:
- цьмяны = лакалізацыя
- яркі = каманда атрымана

Каб атрымаць доступ да працэдуры змянення параметраў:
Націсніце на кнопку праграмавання (бакавое палажэнне) і ўтрымлівайце яе не менш за 4 секунды (скарыстайцеся, напрыклад, наканечнікам ручкі).
УВАГА: калі працэдура актывавана, усе параметры аўтаматычна выстаўляюцца на значэнне УКЛ.

1 параметр ЛАКАЛІЗАЦЫЯ
- Доступ да наладзі 1-га параметра вызначаецца адзіночным сігналам, акустычным (1 біп) і светлавым (1 ўспышка), які цыклічна паўтараецца кожныя 2 секунды.
- Каб пацвердзіць стан УКЛ. "Лакалізацыя ўключана" (светадыёд заўсёды на нізкім узроўні), націсніце на кнопку на баку. Потым яна аўтаматычна пераходзіць да наступнага параметра.
- Каб перавесці пераключальнік у стан АДКЛ. "Лакалізацыя адключана", націсніце на пярэдні сэнсарны пульт (хуткае дакрананне): пярэдні светадыёд уключаецца на 1 секунду.
- Пасля таго, як пярэдні светадыёд адключаецца, ён аўтаматычна пераходзіць да наступнага параметра.
- У стане "Лакалізацыя адключана", светадыёд уключаецца, толькі каб вызначыць атрыманае кіраванне ці актывацыю функцыі "Падаўленне".

2 параметр АКУСТЫЧНЫ СІГНАЛ
- Доступ да наладзі 2-га параметра вызначаецца двайным сігналам, акустычным (2 біна) і светлавы (2 ўспышкі), які цыклічна паўтараецца кожныя 3 секунды.
- Каб пацвердзіць стан УКЛ. "Акустычны сігнал уключаны" (гукавыя сігналы для кожнага атрыманага кіравання), націсніце на кнопку на баку.
  Будзе выкананы аўтаматычны выхад з працэдуры змянення параметра.
- Каб перавесці пераключальнік у стан АДКЛ. "Лакалізацыя адключана", націсніце на пярэдні сэнсарны пульт (хуткае дакрананне); пярэдні светадыёд уключаецца на 1 секунду.
- Вы аўтаматычна пакінеце працэдуру змянення параметраў, калі пярэдні светадыёд адключыцца.
- У стане "Акустычны сігнал адключаны", сігнал падаецца толькі на ўваходзе/выхадзе з працэдуры "Наладка параметраў" і каб пацвердзіць, што функцыя "Падаўленне" актывавана.
  Заўвага: У выпадку кіравання з модуляў дублікатараў, сігнальная прылада не падае акустычнага сігналу.

Выхад
Калі выбар не зроблены на працягу 30 секунд, вы аўтаматычна выйдзеце з працэдуры змянення параметраў (у гэтым выпадку параметры, якія былі наладжаны толькі што, будуць захаваны). Выхад з працэдуры з-за тайм-аўта вызначаецца доўгім гукавым сігналам "біп".

Функцыя падаўлення
Каб ачысціць пярэднюю панэль без пастаяннага актывавання вываднога кантакта, сэнсарную прыладу можна часова адключыць ("падавіць"), націснуўшы (ці ўтрымліваючы не менш за 10 секунд) на адчувальную вобласць. Акустычны сігнал (5 біпаў) вызначае, што стан падаўлення быў актываваны. Стан падаўлення доўжыцца 20 секунд, пакуль мігае пярэдні светадыёд. Выхад са стану падаўлення і зваротна да нармальнай эксплуатацыі вызначаецца акустычным сігналам (5 біпаў).
Заўвага: Кожны час, калі пласціна прыстасоўваецца да сэнсарнага модуля, прылада пачынае аўтаматычную працэдуру каліброўкі, якая доўжыцца каля 30 секунд і пасля якой модуль гатовы да выкарыстання.

БЪЛГАРСКИ

① Сигнален светодиод
② Чувствителна сензорна област
③ Бутони за програмиране

За активиране или деактивиране (ВКЛ./ИЗКЛ.) на товара докоснете бързо или леко погалете повърхността (чувствителната сензорна област) ② на плочата. За да регулирате интензивността на светлината, натиснете чувствителната област ② за няколко секунди. Когато достигнете ниво на осветлението „максимум" или „минимум", за да продължите с ново регулиране, отпуснете и след това натиснете отново чувствителната област. Всички операции за включване или изключване на товара са достъпни също с помощта на контролния дубликаторен модул GW10909 или с използване на нормално отворени бутони.

ПРОГРАМИРАНЕ

	Параметър	ВКЛ	ИЗКЛ
1-ви	локализация (*)	активирано	деактивирано
2-ри	звуков сигнал	активирано	деактивирано

(*) Двоен син преден светодиод за интензивност на светлината:
- меко = локализация
- ярко = командата е получена

За достъп до процедура за модификация на параметър:
Натиснете бутона за програмиране (странична позиция) за най-малко 4 секунди (използвайте например върха на писалка).
ВНИМАНИЕ: когато процедурата е активирана, всички параметри автоматично се задават на ВКЛ.

1-ви параметър ЛОКАЛИЗАЦИЯ
- Достъпът до настройката за 1-вия параметър се посочва с единичен сигнал - звуков (1 сигнал) и светлинен (1 премигване) - който се повтаря циклично на всеки 2 секунди.
- За да потвърдите ВКЛ. „Активирана локализация" (светодиод винаги вкл. с ниска интензивност), натиснете бутона отстрани. След това автоматично продължава към следващия параметър.
- За да зададете ИЗКЛ. „Деактивирана локализация", натиснете предния сензорен бутон (бързо докосване): предният светодиод се включва за 1 секунда.
- След като предният светодиод се изключи, автоматично преминавате към следващия параметър.
- При „Деактивирана локализация", светодиод се включва само за индикация, когато е получена команда или е активирана функцията „Потискане".

2-ри параметър ЗВУКОВА СИГНАЛИЗАЦИЯ
- Достъпът до настройката за 2-рия параметър се посочва с двоен сигнал - звуков (2 сигнала) и светлинен (2 премигвания) - който се повтаря циклично на всеки 3 секунди.
- За потвърждаване на ВКЛ. „Активирана звукова сигнализация" (зумерът сигнализира за всяка приета команда), натиснете бутона отстрани.
  Автоматично ще излезете от процедурата за модификация на параметър.
- За да зададете ИЗКЛ. „Деактивирана звукова сигнализация", натиснете предния сензорен бутон (бързо докосване); предният светодиод се включва за 1 секунда.
- Автоматично ще излезете от процедурата за модификация на параметър след изключване на предния светодиод.
- При „Деактивирана звукова сигнализация" зумерът сигнализира само когато се осъществи достъп до/ прекрати процедурата за модификация на параметър или се активира функцията „Потискане".
  Забележка: В случай на контрол от дубликаторните модули, зумерът не издава звуков сигнал.

Извод
Ако не бъде направен избор в рамките на 30 секунди, автоматично ще излезете от процедурата за модификация на параметъра (в този случай току-що зададените параметри ще бъдат запазени). Изходът от процедурата поради дълго изчакване се сигнализира с дълъг звуков сигнал.

Функция за потискане
За почистване на предната плоча без непрекъснато активиране на осветителния товар, сензорното устройство може да се потисне временно с натискане на чувствителната зона за най-малко 10 секунди. Звуков сигнал (5 сигнала) показва, че състоянието на потискане е активирано. Състоянието на потискане трае 20 секунди, по време на които предният светодиод мига. Излизането от състоянието на потискане и връщането към нормалното функциониране се обозначава със звуков сигнал (5 сигнала).
Забележка: При всяко прилагане на плоча към сензорния модул, устройството започва процедура по самокалибриране, която трае около 30 секунди, след което модулът е готов за използване.

ČEŠTINA

① Signalizační LED kontrolka
② Citlivá dotyková plocha
③ Programovací tlačítka

Přejete-li si aktivovat nebo deaktivovat (ON/OFF) napětí, učiníte tak rychlým dotykem nebo lehkým přejetím po povrchu (citlivé dotykové oblasti) ② desky. Používá-li se v kombinaci se stmívačem, stiskněte a po dobu několika sekund tlačte na dotykovou oblast ②, aby se nastavila intenzita osvětlení. Dosáhnete-li „maximální" nebo „minimální" úrovně osvětlení, pro pokračování v opětovném přizpůsobování uvolněte a poté znovu zatlačte na citlivou dotykovou oblast. Veškeré úkony pro zapnutí nebo vypnutí napětí je možné provést i použitím GW10909 modulu ovladače/duplikátoru, popřípadě použitím běžných odkrytých tlačítek.

PROGRAMOVÁNÍ

	Parametr	ZAP	VYP
1.	lokalizace (*)	aktivováno	deaktivováno
2.	akustický signál	aktivováno	deaktivováno

(*) Dvojitá modrá LED kontrolka pro úroveň intenzity osvětlení:
– tlumený režim = lokalizace
– jasné světlo = příkaz přijat

Pro přístup do režimu „Modifikace parametrů":
Stiskněte programovací tlačítko (umístěné po straně) na dobu alespoň 4 sekund (například hrotem tužky). POZOR: Jakmile je režim aktivován, všechny parametry se automaticky nastaví na ZAPNUTO.

1. parametr – LOKALIZACE
- Přístup k nastavení 1. parametru je indikován jedním zvukovým (1 pípnutím) a jedním světelným (1 bliknutí) signálem, které se každé 2 sekundy cyklicky opakují.
- Pro potvrzení ZAPNUTÍ funkce „Lokalizace aktivována" (LED kontrolka stále svítí, intenzita je nízká) stiskněte tlačítko po straně. Poté systém automaticky pokračuje v nastavování dalšího parametru.
- Pro nastavení VYPNUTÍ funkce „Lokalizace deaktivována" – stiskněte přední dotykový ovladač (rychlý dotyk): přední LED kontrolka se na 1 sekundu rozsvítí.
- Poté, co se přední LED kontrolka vypne, systém automaticky přejde k nastavení dalšího parametru.
- S nastavením funkce „Lokalizace deaktivována" se LED kontrolka rozsvítí jen jako potvrzení, že funkce „zákazu" je aktivní.

2. parametr – ZVUKOVÁ SIGNALIZACE
- Přístup k nastavení 2. parametru je indikován dvojitým zvukovým (2 pípnutí) a dvojitým světelným (2 bliknutí) signálem, které se každé 3 sekundy cyklicky opakují.
- Pro potvrzení ZAPNUTÍ funkce „Akustický signál aktivován" (bzučák oznamuje přijetí každého příkazu) stiskněte tlačítko po straně.
  Automaticky se tak ukončí režim modifikace parametrů.
- Pro nastavení VYPNUTÍ funkce „Deaktivace zvukového signálu" stiskněte přední dotykový ovladač (rychlý dotyk); přední LED kontrolka se rozsvítí na 1 sekundu.
- Po zhasnutí přední kontrolky se tak automaticky ukončí režim modifikace parametrů.
- S nastavením funkce „Zvukový signál deaktivován" bzučák upozorňuje pouze v momentě zahájení/ukončení režimu modifikaci parametrů a aktivaci funkce „Zákaz".
  Poznámka: V případě ovládání prostřednictvím modulů duplikátoru nevydá bzučák žádný akustický signál.

Výstup
Není-li do 30 sekund provedena žádná volba, režim modifikace parametrů bude automaticky ukončen (parametry, které byly nastaveny, budou uloženy). Ukončení režimu z důvodu časové prodlevy je signalizováno dlouhým „pípnutím".

Funkce zákazu
Za účelem očištění přední desky bez toho, že by se neustále aktivovalo osvětlení, lze dotykové zařízení dočasně zakázat zatlačením na citlivou dotykovou oblast na alespoň 10 sekund. Aktivace funkce zákazu (deaktivace dotykové funkce) bude signalizována zvukovým signálem (5 pípnutí). Deaktivace bude trvat 20 sekund, během ní bude přední LED kontrolka blikat. Opuštění stavu útlumu a návrat k běžnému provozu je indikován zvukovým signálem (5 pípnutí).
Poznámka: Pokaždé, kdy je k dotykovému modulu přiřazena deska, zařízení zahájí samokalibrační proces, který trvá přibližně 30 sekund. Po jejich uplynutí je modul připraven k použití.

DANSK

① Signaleringslysdiode
② Følsomt touch-område
③ Trykknap til programmering

Rør hurtigt ved (eller stryg let henover) overfladen (det følsomme touch-område) ② på pladen, for at aktivere eller deaktivere (ON/OFF) belastningen. Hvis anvendt sammen med dimmer, skal man trykke længereverende på det følsomme område ② for at regulere lysstyrken. Når "maksimum" eller "minimum" lysstyrkeniveau nås, skal man slippe og trykke på det følsomme område igen, for at kunne foretage en ny indstilling. Alle handlinger for tænding og slukning af belastningen kan også ske vha. modulet til duplikation af kommandoen GW10909 eller vha. normalt åbne trykknapper.

PROGRAMMERING

	Parameter	ON	OFF
1°	lokalisering (*)	tilsluttet	afbrudt
2°	lydsignalering	tilsluttet	afbrudt

(*) Blå lysdiode foran med dobbelt lysstyrke:
- svag = lokalisering
- stærk = kommando modtaget

Adgang til Proceduren for Ændring af Parametre:
Tryk på knappen til programmering (anbragt i siden) i mindst 4 sekunder (benyt for eksempel spidsen på en kuglepen).
OBS: ved aktivering af Proceduren stilles alle Parametre automatisk på ON.

1° parameter LOKALISERING
- Adgang til indstilling af 1° parameter er angivet vha. en enkelt signalering; et lydsignal (1 bip) og et lyssignal (1 blink), der gentages cyklisk hvert 2. sekund.
- Tryk på knappen i siden, for at bekræfte ON "Lokalisering Tilsluttet" (lysdiode tændt hele tiden med svag styrke). Der skiftes automatisk til næste parameter.
- Benyt touch-kommandoen foran (hurtig berøring), for at indstille OFF "Lokalisering Afbrudt": lysdioden foran tændes i 1 sekund.
- Der skiftes automatisk til næste parameter efter slukning af lysdioden foran.
- Ved "Lokalisering Afbrudt" tændes lysdioden kun for at angive en modtaget kommando eller den aktiverede funktion for "hæmning".

2° parameter LYDSIGNALERING
- Adgang til indstilling af 2° parameter er angivet vha. en dobbelt signalering; lydsignal (2 bip) og lyssignal (2 blink), der gentages cyklisk hvert 3. sekund.
- Tryk på knappen i siden, for at bekræfte ON "Lydsignalering Tilsluttet" (buzzer'en tilkendegiver hver modtaget kommando).
  Proceduren til ændring af parametrene afsluttes automatisk.
- Benyt touch-kommandoen foran (hurtig berøring), for at indstille OFF "Lydsignalering Afbrudt"; lysdioden foran tændes i 1 sekund.
- Proceduren til ændring af parametrene afsluttes automatisk efter slukning af lysdioden foran.
- Ved "Lydsignalering Afbrudt" signalerer buzzer'en kun indgang/udgang fra proceduren til "Indstilling af parametre" og aktiveret "Hæmning" funktion.
  Bemærk: Ved kommando fra modulerne til duplikation udsender buzzer'en ikke noget lydsignal.

Udgang
Hvis der ikke foretages noget valg indenfor 30 sekunder, afsluttes proceduren til "Ændring af parametre" automatisk (i dette tilfælde gemmes de netop indstillede parametre). Afslutning af proceduren pga. time-out signaleres af et længerevarende "bip".

Hæmnings-funktion
Med henblik på rengøring af frontpladen uden adskillige aktiveringer af lysbelastningen, kan Touch-anordningens funktion hæmmes midlertidigt vha. et længerevarende tryk (mindst 10 sekunder) på det følsomme område. Aktivering af hæmnings-tilstanden tilkendegives vha. et lydsignal (5 bip). Hæmnings-tilstanden fortsætter i 20 sekunder, hvor lysdioden foran blinker. Afslutning af hæmnings-tilstanden og skift til almindelig funktion tilkendegives vha. et lydsignal (5 bip).
Bemærk: Hver gang pladen sættes på Touch-modulet, starter anordningen en procedure for autokalibrering, der varer cirka 30 sek., hvorefter modulet er parat til brug.

DEUTSCH

① Leuchtdiode
② Berührungsempfindlicher Bereich
③ Programmiertaster

Um die Last zu aktivieren oder zu deaktivieren (ON / OFF), die Oberfläche des Abdeckrahmens (berührungsempfindlicher Bereich) ② kurz (leicht) berühren. Zur Helligkeitsregelung länger auf den berührungsempfindlichen Bereich ② drücken. Wenn die "maximale" oder "minimale" Helligkeitsstufe erreicht wurde, muss der berührungsempfindliche Bereich losgelassen und erneut gedrückt werden, um eine neue Einstellung durchführen zu können. Das Ein- und Ausschalten der Last kann auch über das Repeatermodul GW10909 oder Schließertasten erfolgen.

PROGRAMMIERUNG

	Parameter	ON	OFF
1.	Orientierungslicht (*)	aktiviert	deaktiviert
2.	Akustiksignal	aktiviert	deaktiviert

(*) Frontseitige blaue Led mit zweistufiger Leuchtkraft:
- schwach = orientierungslicht
- stark = empfangenen Befehl

Für den Zugriff auf das Verfahren für die Parameteränderung:
Den Programmiertaster (seitlich) mindestens 4 Sekunden lang drücken (zum Beispiel mit der Spitze eines Stifts).
ACHTUNG: bei der Aktivierung des Verfahrens werden alle Parameter automatisch auf ON gestellt.

1. Parameter ORIENTIERUNGSLICHT
- Der Zugriff auf die Einstellung des 1. Parameters wird durch einen einmaligen Piepton und ein einmaliges Blinken angezeigt, die alle 2 Sekunden zyklisch wiederholt werden.
- Zur Bestätigung von ON "Orientierungslicht aktiviert" (Led leuchtet immer schwach) den seitlichen Taster drücken. Man gelangt automatisch zum darauf folgenden Parameter.
- Zur Einstellung von OFF "Orientierungslicht deaktiviert" auf die frontseitige Touch-Steuerung einwirken (schnelle Berührung): die frontseitige Led leuchtet 1 Sekunde lang auf.
- Nach Ausschalten der frontseitigen Led gelangt man zum darauf folgenden Parameter.
- Mit "Orientierungslicht deaktiviert" leuchtet die Led nur auf, um den Empfang eines Befehls oder die Aktivierung der Funktion "Sperre" anzuzeigen.

2. Parameter AKUSTIKSIGNAL
- Der Zugriff auf die Einstellung des 2. Parameters wird durch einen zweimaligen Piepton und ein zweimaliges Blinken angezeigt, die alle 3 Sekunden zyklisch wiederholt werden.
- Zur Bestätigung von ON "Akustiksignal aktiviert" (der Summer meldet jeden empfangenen Befehl) den seitlichen Taster drücken.
  Das Verfahren für die Parameteränderung wird automatisch verlassen.
- Zur Einstellung von OFF "Akustiksignal deaktiviert" auf die frontseitige Touch-Steuerung einwirken (kurze Berührung). Die frontseitige Led leuchtet 1 Sekunde lang auf.
- Nach dem Ausschalten der frontseitigen Led wird das Verfahren für die Parameteränderung automatisch verlassen.
- Mit "Akustiksignal deaktiviert" meldet der Summer nur den Einstieg in / Ausstieg aus dem Verfahren der "Parametereinstellung" und die Aktivierung der Funktion "Sperre".
  Hinweis: Im Falle eines von den Repeatermodulen kommenden Befehls gibt der Summer kein Akustiksignal ab.

Ausgang
Wenn 30 Sekunden lang keine Auswahl getroffen wird, wird das Verfahren für die "Parameteränderung" automatisch verlassen (in diesem Fall werden die eben eingestellten Parameter gespeichert). Das Verlassen des Verfahrens durch Timeout wird durch einen langen Piepton gemeldet.

Sperrfunktion
Um die Reinigung des Abdeckrahmens ohne andauernde Aktivierung der Lampenlast zu ermöglichen, kann der Betrieb des Touch-Geräts mit einer langen Berührung des berührungsempfindlichen Bereichs (mindestens 10 Sekunden lang) vorübergehend gesperrt werden. Die Aktivierung des Sperre wird durch ein Akustiksignal (5 Pieptöne) gemeldet. Die Sperre bleibt 20 Sekunden lang aufrecht. Während dieser Zeit blinkt die frontseitige Led. Der Ausstieg aus der Sperre und die Rückkehr zum normalen Betrieb wird durch ein Akustiksignal (5 Pieptöne) gemeldet.
Hinweis: Jedes Mal, wenn der Abdeckrahmen am Touch-Modul angebracht wird, beginnt das Gerät ein zirka 30 Sek. dauerndes Selbstkalibierungsverfahren, nach dem das Modul betriebsbereit ist.

ΕΛΛΗΝΙΚΑ

① LED σηματοδότησης
② Ευαίσθητη περιοχή αφής
③ Μπουτόν προγραμματισμού

Για ενεργοποίηση ή απενεργοποίηση (ON / OFF) του φορτίου ακουμπήστε (ή αγγίξτε) γρήγορα την επιφάνεια (ευαίσθητη περιοχή αφής) ② του διακόπτη φωτισμού. Αν χρησιμοποιείται σε συνδυασμό με τη μονάδα ρυθμιστή, για να ρυθμίσετε την ένταση φωτός ασκήστε μια παρατεταμένη πίεση στην ευαίσθητη περιοχή ②. Όταν επιτυγχάνεται το "μέγιστο" ή το "ελάχιστο" επίπεδο φωτισμού, για να προχωρήσετε σε μια νέα ρύθμιση πρέπει να αφήσετε και να πατήσετε ξανά την ευαίσθητη περιοχή. Όλες οι δραστηριότητες έναυσης και σβησίματος του φορτίου μπορούν να γίνουν χρησιμοποιώντας επίσης τη μονάδα διάταξης αναπαραγωγής GW10909 ή μέσω συνήθως ανοιχτών μπουτόν.

ΠΡΟΓΡΑΜΜΑΤΙΣΜΟΣ

	Παράμετρος	Ενεργοποιημενο (ON)	Απενεργοποιημενο (OFF)
1η	εντοπισμός (*)	ενεργοποιημένη	απενεργοποιημένη
2η	ηχητική σηματοδότηση	ενεργοποιημένη	απενεργοποιημένη

(*) Πρόσθιο μπλε Led διπλής έντασης φωτός:
- χαμηλή = εντοπισμός
- έντονη = εντολή ελήφθη

Για πρόσβαση στη διαδικασία αλλαγής των παραμέτρων:
Πατήστε το μπουτόν προγραμματισμού (πλευρική θέση), για τουλάχιστον 4 δευτερόλεπτα (χρησιμοποιήστε τη μύτη μιας πένας).
ΠΡΟΣΟΧΗ: κατά την ενεργοποίηση της διαδικασίας, όλες οι παράμετροι ρυθμίζονται αυτόματα στη θέση ON.

1η παράμετρος ΕΝΤΟΠΙΣΜΟΥ
- Η πρόσβαση στη ρύθμιση της 1ης παραμέτρου υποδεικνύεται από μια μεμονωμένη σηματοδότηση, ηχητική (1 μπιπ) και φωτεινή (1 αναβόσβημα), που επαναλαμβάνεται κυκλικά κάθε 2 δευτερόλεπτα.
- Για επιβεβαίωση του ON "Εντοπισμός ενεργοποιημένος" (led πάντα αναμμένο με χαμηλή ένταση), πατήστε το πλαίνό μπουτόν. Περνάει αυτόματα στην επόμενη παράμετρο.
- Για ρύθμιση σε OFF "Εντοπισμός απενεργοποιημένος", χρησιμοποιήστε το πρόσθιο χειριστήριο αφής (γρήγορο άγγιγμα): ανάβει το πρόσθιο led για 1 δευτερόλεπτο.
- Αυτόματα, μετά το σβήσιμο του πρόσθιου led περνάει στην επόμενη παράμετρο.
- Με "Εντοπισμό απενεργοποιημένο" το led θα ανάψει μόνο για να δείξει μια εντολή που έλαβε ή την ενεργοποίηση της λειτουργίας "Αναστολή".

2η παράμετρος ΗΧΗΤΙΚΗΣ ΣΗΜΑΤΟΔΟΤΗΣΗΣ
- Η πρόσβαση στη ρύθμιση της 2ης παραμέτρου υποδεικνύεται από μια διπλή σηματοδότηση, ηχητική (2 μπιπ) και φωτεινή (2 αναβοσβήματα), που επαναλαμβάνεται κυκλικά κάθε 3 δευτερόλεπτα.
- Για επιβεβαίωση ON "Ηχητική σηματοδότηση ενεργοποιημένη" (ο βομβητής σηματοδοτεί κάθε ληφθείσα εντολή), πατήστε το πλαίνό μπουτόν.
  Βγαίνει αυτόματα από τη διαδικασία αλλαγής των παραμέτρων.
- Για ρύθμιση στο OFF "ηχητική σηματοδότηση απενεργοποιημένη", χρησιμοποιήστε το πρόσθιο χειριστήριο αφής (γρήγορο άγγιγμα), ανάβει το πρόσθιο led για 1 δευτερόλεπτο.
- Βγαίνει αυτόματα από τη διαδικασία αλλαγής των παραμέτρων αμέσως μετά το σβήσιμο του πρόσθιου led.
- Με "Ηχητική σηματοδότηση απενεργοποιημένη" ο βομβητής σηματοδοτεί μόνο την είσοδο/έξοδο από τη διαδικασία αλλαγής των παραμέτρων και την ενεργοποίηση της λειτουργίας "Αναστολή".
  Σημείωση: Σε περίπτωση εντολής από τις μονάδες αναπαραγωγής, ο βομβητής δεν εκπέμπει καμία ηχητική σηματοδότηση.

Έξοδος
Αν δεν πραγματοποιηθεί καμία επιλογή για 30 δευτερόλεπτα, βγαίνει αυτόματα από τη διαδικασία "Αλλαγή παραμέτρων" (σε αυτήν την περίπτωση, αποθηκεύονται οι παράμετροι που μόλις ρυθμίστηκαν). Η έξοδος από τη διαδικασία λόγω εξωχρονισμού (time-out) σηματοδοτείται από ένα παρατεταμένο "μπιπ".

Λειτουργία αναστολής
Για να μπορέσει να καθαριστεί ο πρόσθιος διακόπτης φωτισμού χωρίς συνεχεί

LIETUVIŲ

① Signalinis LED
② Lietimui jautri zona
③ Programuojamieji mygtukai

Norėdami aktyvinti arba išaktyvinti (įjungti / išjungti) apkrovą, trumpai palieskite arba lengvai perbraukite plokštelės paviršių (lietimui jautrią zoną) ②. Norėdami reguliuoti apšvietimo intensyvumą, paspauskite jautrią zoną ② ir palaikykite keletą sekundžių. Kai pasiekiate „maksimalų" arba „minimalų" apšvietimo lygį, norėdami tęsti naują reguliavimą, atleiskite ir vėl paspauskite jautrią zona. Visos apkrovos įjungimo ar išjungimo operacijos galimos ir naudojant GW10909 valdiklio dubliavimo modulį arba naudojant įprastai atvirus mygtukus.

PROGRAMAVIMAS

Parametras		ĮJUNGTAS	IŠJUNGTAS
1-asis	lokalizacija (*)	įjungtas	išjungtas
2-asis	akustinis signalas	įjungtas	išjungtas

(*) Du mėlyni šviesos diodai priekyje šviesos intensyvumui:
- švelnus = lokalizacija
- ryškus = komanda gauta

Norėdami pasiekti parametrų keitimo procedūrą:
Paspauskite programuojamą mygtuką (šoninė padėtis) ir palaikykite mažiausia 4 sekundes (pavyzdžiui, rašiklio galiuku).
DĖMESIO: kai procedūra aktyvinama, visi parametrai automatiškai įjungiami.

1-asis parametras LOKALIZACIJA
- 1-ojo parametro nustatymo prieiga nurodoma vienu signalu – akustiniu (1 pyptelėjimas) ir šviesiniu (1 mirktelėjimas) – tai kartojama kas 2 sekundes.
- Kad patvirtintumėte įjungimą „Lokalizacija įjungta" (LED nuolat šviečia mažu intensyvumu), paspauskite mygtuką šone. Tai automatiškai bus tęsiama su kitais parametrais.
- Kad išjungtumėte „Lokalizacija išjungta", paspauskite priekinį liečiamąjį valdiklį (trumpai palieskite): priekinis šviesos diodas švies 1 sekundę.
- Kai priekinis šviesos diodas išsijungs, tai automatiškai persiduos kitiems parametrams.
- Kai „Lokalizacija išjungta", šviesos diodas įsijungia tik parodydamas, kad gauta komanda arba kad aktyvinta „Pristabdymo" funkcija.

2-asis parametras AKUSTINIS SIGNALIZAVIMAS
- 2-ojo parametro nustatymo prieiga nurodoma dvigubu signalu – akustiniu (2 pyptelėjimai) ir šviesiniu (2 mirktelėjimai) – tai kartojama kas 3 sekundes.
- Patvirtinkite įjungimą „Akustinis signalizavimas įjungtas" (zirzeliks praneša apie kiekvieną gautą komandą) paspausdami mygtuką šone.
  Automatiškai išeisite iš parametrų keitimo procedūros.
- Kad išjungtumėte „Akustinis signalizavimas išjungtas", paspauskite priekinį liečiamąjį valdiklį (trumpai palieskite): priekinis šviesos diodas švies 1 sekundę.
- Automatiškai išeisite iš parametrų keitimo procedūros, kai priekinis šviesos diodas užges.
- Kai „Akustinis signalizavimas išjungtas", zirzeliks praneš tik kai parametrų keitimo procedūra įjungiama ar išjungiama ir kai aktyvinama „Pristabdymo" funkcija.
  Pastaba. Valdant iš dubliavimo modulių, zirzeliks neskleis garsinio signalo.

Išvestis
Jeigu pasirinkimo neatliksite 30 sekundžių, automatiškai išeisite iš „parametrų keitimo" procedūros (šiuo atveju ką tik nustatyti parametrai bus išsaugoti). Kai programa išjungiama pasibaigus numatytajam laikui, pasigirsta ilgas „pyptelėjimas".

Pristabdymo funkcija
Norint išvalyti priekinę plokštę nuolat neaktyvinant apšvietimo apkrovos, jutiklinį įrenginį galima laikinai pristabdyti paspaudus jautrią zoną ir palaikius mažiausia 10 sekundžių. Garsinis signalas (5 pyptelėjimai) parodys, kad buvo aktyvinta pristabdyta būsena. Pristabdyta būsena tęsiasi 20 sekundžių, tuo metu mirksi priekinis šviesos diodas. Išėjimą iš pristabdytos būsenos ir grįžimą į įprastą veikimą nurodo garsinis signalas (5 pyptelėjimai).
Pastaba. Kaskart pridėjus plokštę prie jutiklinio modulio, įrenginys paleidžia savaiminio kalibravimo procedūrą, kuri trunka maždaug 30 sekundžių, o po to modulis yra paruoštas naudoti.

LATVISKI

① Signāla LED
② Skārienjutīgā zona
③ Programmēšanas spiedpogas

Lai aktivizētu vai deaktivizētu (IESLĒGTS/IZSLĒGTS) slodzi, ātri pieskārtos vai viegli paberzētu kopētāja skārienjutīgās zonas ②. virsmu. Uz pāris sekundēm nospiediet ② uz jutīgās zonas, lai pielāgotu gaismas intensitāti. Lai turpinātu pielāgošanu, kad sasniegts „maksimālais" vai „minimālais" apgaismojuma līmenis, atlaid un vēlreiz nospiediet skārienjutīgo zonu. Visas darbības slodzes ieslēgšanai vai izslēgšanai ir veicamas arī izmatojot GW10909 kopētāja moduli vai standarta atvērtās spiedpogas.

PROGRAMMĒŠANA

Parametrs		IESLĒGTS	IZSLĒGTS
1.	lokalizācija (*)	iespējots	atspējots
2.	skaņas signāls	iespējots	atspējots

(*) Divas priekšējās LED lampiņas (zilas) gaismas intensitātei:
- maigs = lokalizācija
- spilgts = komanda ir saņemta

Lai sāktu parametra izmainīšanas procesu:
Nospiediet programmēšanas spiedpogu (sānu pozīcijā) un turiet vismaz 4 sekundes (izmantojiet, piemēram, pildspalvas galu)
UZMANĪBU: kad darbība ir aktivizēta, visi parametri tiek automātiski iestatīti pozīcijā IESLĒGTS.

1. parametrs LOKALIZĀCIJA
- Uz piekļuvi 1. parametra iestatījumiem norāda viens signāls - skaņas signāls (1 pikstiens) un gaismas signāls (1 iedegšanās), kas cikliski atkārtojas ik pēc divām sekundēm.
- Lai apstiprinātu, ka ir aktivizēta funkcija „Lokalizācija iespējota" (visu laiku iedegta LED lampiņa ar zemu intensitāti), nospiediet spiedpogas sānus. Pēc tam tas automātiski turpina ar nākamo parametru.
- Lai izslēgtu funkciju („Lokalizācija atspējota"), nospiediet priekšējo daļu (ātrais pieskāriens): uz vienu sekundi iedegsies priekšējā LED lampiņa.
- Kad priekšējā LED izslēdzas, notiek automātiska pārslēgšanās uz nākamo parametru.
- Ja lokalizācija ir atspējota, LED iedegas, lai norādītu uz saņemtu komandu vai to, ka aktivizēta „Aiztures" funkcija.

2. parametrs SKAŅAS SIGNĀLS
- Uz piekļuvi 2. parametra iestatījumiem norāda divi signāli - skaņas signāls (2 pikstieni) un gaismas signāls (2 iedegšanās), kas cikliski atkārtojas ik pēc trim sekundēm.
- Lai apstiprinātu, ka ir aktivizēta funkcija „Skaņas signāls iespējots" (zumers atskaņo signālu pēc katras saņemtās komandas), nospiediet spiedpogas sānus. Pēc tam tas automātiski turpina ar nākamo parametru.
  Jūs automātiski pārtrauksiet parametra izmainīšanas procesu.
- Lai izslēgtu funkciju („Skaņas signāls atspējots"), nospiediet priekšējo daļu (ātrais pieskāriens): uz vienu sekundi iedegsies priekšējā LED lampiņa.
- Pēc tam, kad izdzisīs priekšējā LED lampiņa, automātiski beigsies parametra izmainīšanas process.
- Ja skaņas signāls ir atspējots, zumers atskaņo skaņas signālu, lai norādītu, ka tiek aktivizēta/deaktivizēta parametru izmainīšanas procedūra vai ka tiek aktivizēta „Aizkaves" funkcija.
  Piezīme: Ja vadība tiek saņemta no kopētāja moduļa, zumers neizdos nekādu skaņas signālu.

Izvade
Ja 30 sekunžu laikā netiek veikta atlase, parametra izmaiņu procedūra tiks automātiski pārtraukta (šajā gadījumā tikko iestatīte parametri tiks saglabāti). Uz procedūras pārtraukšanu taimauta dēļ norāda garš pīkstiens.

Aizkaves funkcija
Lai notirītu priekšējo plati bez nepieciešamības nepārtraukti aktivizēt apgaismojuma slodzi, skārienjutīgo ierīci var uz laiku aizturēt, nospiežot skārienjutīgo zonu un turot to vismaz 10 sekundes. Skaņas signāls (5 pīkstieni) norāda uz to, ka ticis aktivizēts aizkaves statuss. Aizkaves statuss ir aktīvs 20 sekundes, kā laikā LED lampiņas mirgo. Uz aizkaves statusa deaktivizēšanu un atgriešanos normālā darbības režīmā norāda skaņas signāls (5 pīkstieni).
Piezīme: Katru reizi, kad skārienjutīgajam modulim tiek pievienota pláksne, ierīce sāk paškalibrēšanas procedūru, kas ilgst aptuveni 30 sekundes; pēc tam modulis ir gatavs izmantošanai.

MAGYAR

① Jelző LED
② Érintésérzékeny terület
③ Programozó nyomógombok

A terhelés be- vagy kikapcsolásához (BE / KI) röviden érintse meg, vagy kissé simítsa meg a lemez ② felületét (érintésérzékeny terület). A fény intenzitásának szabályozásához érintse meg néhány másodpercig a ② érintésérzékeny területet. A „maximum" vagy „minimum" fényerő elérésekor, ha új beállítást kíván végezni, engedje el, majd nyomja meg újra az érintésérzékeny felületet. A terhelés be- és kikapcsolására szolgáló műveletek a GW10909 vezérlő kétszerező modullal, vagy az alaphelyzetben nyitott nyomógombokkal is megvalósíthatók.

PROGRAMOZÁS

Paraméter		BE	KI
1.	lokalizálás (*)	engedélyezett	tiltott
2.	hangjelzés	engedélyezett	tiltott

(*) Kettős fényerejű kék előlapi LED:
- halvány = lokalizálás
- erős = parancsvétel

A paraméterek módosításához:
Tartsa nyomva az (oldalsó) programozó nyomógombot legalább 4 másodpercig (pl. tollheggyel).
FIGYELEM: az eljárás aktív állapotában minden paraméter automatikusan BE állapotba áll.

1. paraméter: LOKALIZÁLÁS
- Az 1. paraméter beállításához való hozzáférést 2 másodpercenként ismétlődő egyszeres hangjelzés (1 sípolás) és egyszeres fényjelzés (1 villanás) jelzi.
- A „Lokalizálás engedélyezett" (a LED kis fényerővel folyamatosan világít) állapot bekapcsolásához nyomja meg az oldalt elhelyezett nyomógombot. A rendszer ezután automatikusan továbblép a következő paraméterre.
- A „Lokalizálás tiltott" állapot bekapcsolásához érintse meg (röviden) az előlső érintőfelületet: az előlapi LED 1 másodpercre bekapcsol.
- Az előlapi LED kikapcsolása után a rendszer automatikusan továbblép a következő paraméterre.
- „Lokalizálás tiltott" állapotban a LED csak parancs vételének jelzésére, vagy a „Tiltás" funkció aktív állapotának jelzésére kapcsol be.

2. paraméter: HANGJELZÉS
- A 2. paraméter beállításához való hozzáférést 3 másodpercenként ismétlődő kétszeres hangjelzés (2 sípolás) és kétszeres fényjelzés (2 villanás) jelzi.
- A „Hangjelzés engedélyezett" (minden parancsvételnél hangjelzés hallható) állapot bekapcsolásához nyomja meg az oldalt elhelyezett nyomógombot.
  A rendszer automatikusan kilép a paramétermódosítási eljárásból.
- A „Hangjelzés tiltott" állapot bekapcsolásához érintse meg (röviden) az előlső érintőfelületet; az előlapi LED 1 másodpercre bekapcsol.
- Az előlapi LED kikapcsolása után a rendszer automatikusan kilép a paramétermódosítási eljárásból.
- „Hangjelzés tiltott" állapotban a hangjelzés csak a paramétermódosítási eljárásba való belépéskor, illetve az abból való kilépéskor, valamint a „Tiltás" funkció aktív állapotának jelzésére kapcsol be.
  Megjegyzés: A kétszerező modulokról történő vezérlés esetén hangjelzés nem hallható.

Kimenet
Ha 30 másodpercig nem történik kiválasztás, akkor a rendszer automatikusan kilép a „Paramétermódosítás" eljárásból (ebben az esetben az aktuálisan beállított paraméterek kerülnek mentésre). Az eljárásból időtúllépés miatti kilépést hosszú sípszó jelzi.

Tiltás funkció
Az előlapi lemeznek a világító terhelés folyamatos aktiválása nélküli tisztításához az érintőfelület legalább 10 másodpercig történő folyamatos nyomással letiltható. A tiltott állapot aktiválását hangjelzés (5 sípolás) jelzi. A tiltott állapot 20 másodpercig tart, ezalatt az előlapi LED villog. A tiltott állapotból való kilépést és a normál működéshez való visszatérést hangjelzés (5 sípolás) jelzi.
Megjegyzés: Minden alkalommal, amikor az érintőmodulhoz lemezt csatlakoztatnak, a készülék önkalibrálási műveletet hajt végre, amely kb. 30 másodpercig tart, utána a modul használatra kész.

MALTI

① LED ta' senjalazzjoni
② Żona tattili sensittiva
③ Buttuni tal-ipprogrammar

Biex tattiva jew tiddiżattiva (ON / OFF) il-karga, miss malajr jew hokk b'mod ħafif il-wiċċ (żona tattili sensittiva) ② tal-pjanċa. Biex taġġusta l-intensità tad-dawl, aħfas fuq iż-żona sensittiva ② għal ftit sekondi. Meta tilħaq il-livell "massimu" jew "minimu" ta' tidwil, biex tkompli b'aġġustament ġdid, erħi u mbagħad erġa' aħfas fuq iż-żona sensittiva. L-operazzjonijiet kollha biex tixgħel jew titfi l-karga huma possibbli wkoll permezz tal-modulu duplikatur tal-kontroll GW10909 jew permezz ta' buttuni normalment miftuħa.

IPPROGRAMMAR

Parametru		ON	OFF
L-ewwel	lokalizzazzjoni (*)	attivata	diżattivata
It-tieni	sinjal akustiku	attivat	diżattivat

(*) LED blu doppju fuq quddiem għall-intensità tad-dawl:
- baxx = lokalizzazzjoni
- qawwi = kmand riċevut

Biex taċċessa l-Proċedura għall-Modifika tal-Parametri:
Aħfas il-buttuna tal-ipprogrammar (fil-ġenb) għal mill-anqas 4 sekondi (pereżempju bil-ponta ta' pinna).
ATTENZJONI: meta tiġi attivata l-proċedura, il-parametri kollha jiġu awtomatikament issettjati għal ON.

L-ewwel parametru LOKALIZZAZZJONI
- L-aċċess għall-issettjar tal-ewwel parametru huwa indikat b'sinjal wieħed - akustiku (beep waħda) u luminuż (leħħa waħda) - li jiġi ripetut b'mod ċikliku kull 2 sekondi.
- Biex tikkonferma ON "Lokalizzazzjoni attivata" (LED mixgħul il-ħin kollu b'intensità baxxa), aħfas il-buttuna tal-ġenb. Hija mbagħad tkompli b'mod awtomatiku bil-parametru li jmiss.
- Biex tissettja OFF "Lokalizzazzjoni diżattivata", aħfas il-kmand tattili ta' quddiem (messa malajr): l-LED ta' quddiem jixgħel għal sekonda.
- Wara li jintefa l-LED ta' quddiem, hija mbagħad tgħaddi b'mod awtomatiku għall-parametru li jmiss.
- Bil-"Lokalizzazzjoni diżattivata", l-LED jixgħel biss biex jindika meta jiġi riċevut kmand jew li l-funzjoni ta' "Inibizzjoni" tkun attivata.

It-tieni parametru SENJALAZZJONI AKUSTIKA
- L-aċċess għall-issettjar tat-tieni parametru huwa indikat b'sinjal doppju - akustiku (żewġ beeps) u luminuż (żewġ leħħiet) - li jiġi ripetut b'mod ċikliku kull 3 sekondi.
- Biex tikkonferma ON "Senjalazzjoni akustika attivata" (il-bażer jissenjala kull kmand riċevut), aħfas il-buttuna tal-ġenb.
  Inti tożroġ b'mod awtomatiku mill-proċedura ta' modifika tal-parametri.
- Biex tissettja OFF "Senjalazzjoni akustika diżattivata", aħfas il-kmand tattili ta' quddiem (messa malajr); l-LED ta' quddiem jixgħel għal sekonda.
- Intiożroġ b'mod awtomatiku mill-proċedura ta' modifika tal-parametri wara li jintefa l-LED ta' quddiem.
- Bis-"Senjalazzjoni akustika diżattivata", il-bażer jissenjala biss meta l-proċedura ta' modifika tal-parametri tiġi aċċessata/ożroġ minnha, u li l-funzjoni ta' "Inibizzjoni" tkun attivata.
  Nota: Fil-każ ta' kontroll mill-moduli tad-duplikatur, il-bażer ma jipproduċix sinjal akustiku.

Output
Jekk ma ssir l-ebda għażla għal 30 sekonda, intiożroġ b'mod awtomatiku mill-proċedura ta' "Modifika tal-parametri" (f'dan il-każ, jiġu ssejvjati l-parametri li jkunu għadhom kemm ġew issettjati). Il-hruġ mill-proċedura minħabba li jkun għadda l-ħin jiġi senjalat b'"beep" twila.

Funzjoni ta' inibizzjoni
Biex tnaddaf il-pjanċa ta' quddiem mingħajr ma tattiva kontinwament il-karga tad-dawl, l-apparat tattili jista' jiġi temporanjament inibit billi tagħfas iż-żona sensittiva għal mill-anqas 10 sekondi. Sinjal akustiku (5 beeps) jindika li jkun ġie attivat l-istatus ta' inibizzjoni. L-istatus ta' inibizzjoni jdum 20 sekonda, li matulhom l-LED ta' quddiem jixgħel u jintefa. Il-hruġ mill-istatus ta' inibizzjoni, u r-ritorn għall-operazzjoni normali, jiġi indikat b'sinjal akustiku (5 beeps).
Nota: Kull darba li tiġi applikata pjanċa għall-modulu Tattili, l-apparat jibda proċedura ta' awtokalibrazzjoni li ddum bejn wieħed u iehor 30 sekonda, li warajha l-modulu jkun lest biex jintuża.

NEDERLANDS

① Signaleringsled
② Gevoelige aanraakzone
③ Programmeertoets

Om de belasting in of uit te schakelen (ON / OFF) raakt u snel oppervlak ② (gevoelige aanraakzone) van het afdekplaatje (lichtjes) aan. Om de lichtsterkte te regelen drukt u lang op de gevoelige zone ②. Wanneer het "maximum"- of "minimum"-niveau van de helderheid wordt bereikt, moet u om een nieuwe regeling uit te voeren de gevoelige zone loslaten en er dan opnieuw op drukken. Alle werkzaamheden voor in- en uitschakelen van de belasting kunnen ook worden uitgevoerd met de module bedieningsduplicator GW10909 of met knoppen die gewoonlijk openstaan.

PROGRAMMERING

Parameter		ON	OFF
1ste	nachtverlichting (*)	vrijgegeven	uitgeschakeld
2de	hoorbaar signaal	vrijgegeven	uitgeschakeld

(*) Frontaal blauw led met dubbele lichtsterkte:
- zacht = nachtverlichting
- intens = ontvangst van commando

Om de procedure voor parameterwijziging te openen:
Druk tenminste 4 seconden lang op de programmeertoets (op de zijkant) (gebruik bijv. de punt van een pen).
OPGELET: wanneer de procedure wordt geactiveerd, worden alle parameters automatisch op ON gezet.

1ste parameter NACHTVERLICHTING
- Toegang tot de instelling van de 1ste parameter wordt aangegeven met een enkele hoorbare (1 biep) en zichtbare (1 knippering) signalering, die op cyclische wijze om de 2 seconden wordt herhaald.
- Om ON "Nachtverlichting vrijgegeven" te bevestigen (led brandt altijd met zacht licht) drukt u op de knop op de zijkant. De procedure gaat automatisch naar de volgende parameter.
- Om OFF "Nachtverlichting uitgeschakeld" in te stellen maakt u gebruik van de frontale aanraakbediening (snel aanraken): de frontale led licht 1 seconde op.
- Wanneer de frontale led dooft, gaat de procedure automatisch naar de volgende parameter.
- In geval van "Nachtverlichting uitgeschakeld" gaat de led enkel branden om de ontvangst van een commando of de activering van de functie "Blokkering" aan te geven.

2de parameter HOORBARE SIGNALERING
- Toegang tot de instelling van de 2de parameter wordt aangegeven met een dubbele hoorbare (2 biepen) en zichtbare (2 knipperingen) signalering, die op cyclische wijze om de 3 seconden wordt herhaald.
- Om ON "Hoorbare signalering vrijgegeven" te bevestigen (de zoemer geeft elk ontvangen commando aan) drukt u op de knop op de zijkant.
  De procedure voor parameterwijziging wordt automatisch afgesloten.
- Om OFF "Hoorbare signalering uitgeschakeld" in te stellen maakt u gebruik van de frontale aanraakbediening (snel aanraken): de frontale led licht 1 seconde op.
- Wanneer de frontale led dooft, wordt de procedure voor parameterwijziging automatisch afgesloten.
- In geval van "Hoorbare signalering uitgeschakeld" geeft de zoemer enkel het openen/sluiten van de procedure voor "Parameterinstelling" en de activering van de functie "Blokkering" aan.
  Opmerking: In geval van bediening met duplicatormodules geeft de zoemer geen enkel hoorbaar signaal af.

Afsluiten
Als er 30 seconden lang geen selectie wordt uitgevoerd, wordt de procedure voor "Parameterwijziging" automatisch afgesloten (in dat geval worden de pas ingestelde parameters opgeslagen). Het afsluiten van de procedure door time-out wordt gemeld met een lange "biep".

Functie blokkering
Om het frontale afdekplaatje te kunnen reinigen zonder de lichtbelasting telkens te activeren bestaat de mogelijkheid om de werking van de Touch-component tijdelijk te blokkeren door de gevoelige zone lang aan te raken (tenminste 10 seconden). De activering van de blokkering wordt aangegeven met een hoorbare signalering (5 biepen). De blokkering duurt 20 seconden en tijdens die tijd knippert de frontale led. De beëindiging van de blokkering en het herstel van de gewone werking wordt aangegeven met een hoorbare signalering (5 biepen).
Opmerking: Telkens als het afdekplaatje wordt aangebracht op de Touch-module, voert het apparaat ongeveer 30 seconden lang de procedure van automatische kalibrering uit. Daarna is de module klaar voor gebruik.

NORSK

① LED varsellys
② Følsomt touch-område
③ Programmeringsknapp

For å aktivere eller deaktivere (ON / OFF) belastningen, skal du raskt berøre platens overflate (det følsomme touch-området) ②. For å regulere lysstyrken, må du trykke lenger på det følsomme området ②. Når man har nådd "maks." eller "min." lysstyrke, må man slippe og trykke på den følsomme området igjen før man kan gjøre en ny regulering. All tenning og slukking av belastningen kan også utføres med duplekserenheten GW10909 eller med normalt åpne trykknapper.

PROGRAMMERING

Parameter		ON	OFF
1.	lokalisering (*)	aktivert	deaktivert
2.	lydvarsel	aktivert	deaktivert

(*) Blått LED-lys foran, dobbel lysstyrke:
- svakt = lokalisering
- sterkt = kommando mottatt

For å få tilgang til prosedyren for endring av parameterne:
Trykk på programmeringsknappen (på siden) i min. 4 sekunder (bruk for eksempel spissen på en penn)
ADVARSEL! Når prosedyren aktiveres blir alle parameterne automatisk innstilt til ON.

1. parameter LOKALISERING
- Tilgangen til innstilling av den første parameteren vises av ett enkelt varselsignal: med lyd (ett pip) og med lys (ett blink), som gjentas syklisk annethvert sekund.
- For å bekrefte ON "Lokalisering aktivert" (LED-lampen lyser fast med svak styrke), må du trykke på knappen på siden. Man kommer automatisk til neste parameter.
- For å innstille OFF "Lokalisering deaktivert", bruker du touch-kommandoen foran (rask berøring): LED-lampen foran tennes og lyser i 1 sekund.
- Når LED-lampen foran er slukket, kommer man automatisk til neste parameter.
- I "Deaktivert lokalisering" tennes LED-lampen bare for å vise at en kommando har blitt mottatt eller at "sperre"-funksjonen er aktivert.

2. parameter LYDVARSEL
- Tilgangen til innstilling av den andre parameteren vises av et dobbelt varselsignal: med lyd (to pip) og med lys (to blink), som gjentas syklisk hvert tredje sekund.
- For å bekrefte ON "Lydvarsel aktivert" (summeren varsler hver kommando som mottas), trykker du på knappen på siden.
  Prosedyren for endring av parameterne avsluttes automatisk.
- For å innstille OFF "Lydvarsel deaktivert", bruker du touch-kommandoen foran (rask berøring). LED-lampen foran tennes og lyser i 1 sekund.
- Når LED-lampen foran er slukket, avsluttes prosedyren for endring av parameterne automatisk.
- I "Lydvarsel deaktivert" varsler summeren bare når man går inn eller ut av prosedyren for "parameterinnstilling" og at "sperre"-funksjonen er aktivert.
  NB! Hvis kommandoen kommer fra dupleksermodulene, vil man ikke høre noen lydsignal fra summeren.

Avslutning
Hvis man ikke gjør noen valg i løpet av 30 sekunder, avsluttes prosedyren for "endring av parameterne" automatisk (i så fall lagres dataene du nettopp har lagt inn). Når prosedyren avsluttes på grunn av tidsavbrudd, varsles dette med et langt pipesignal.

Sperrefunksjon
For å forenkle rengjøring av frontplaten uten stadig å aktivere lysbelastningen, er det mulig å hindre midlertidig touchfunksjonen med et langt trykk (min. 10 sekunder) på det følsomme området. Når sperrefunksjonen er aktivert, vil man høre et lydsignal (5 pip). Sperrefunksjonen varer i 20 sekunder og LED-lampen foran vil blinke hele denne tiden. Når sperrefunksjonen er avsluttet og normal funksjon er gjenopprettet, vil man høre et lydsignal (5 pip).
NB! Hver gang platen blir satt på touch-modulen, starter enheten en selvkalibreringsprosess som varer ca. 30 sekunder. Når denne er avsluttet vil modulen være klar for bruk.

POLSKI

① Dioda LED
② Powierzchnie dotykowe
③ Przyciski do programowania

Aby aktywować lub dezaktywować (włączyć / wyłączyć) odbiornik, należy krótko dotknąć lub delikatnie przesunąć palcem po powierzchni (dotykowej) ② płytki. Aby wyregulować intensywność światła, należy nacisnąć powierzchnię dotykową ② i przytrzymać przez kilka sekund. Po osiągnięciu „maksymalnego" lub „minimalnego" natężenia światła, aby kontynuować regulację, należy puścić i ponownie dotknąć powierzchnię dotykową. Wszystkie operacje włączania lub wyłączania odbiornika możliwe są również z wykorzystaniem modułu duplikatora GW10909 lub za pomocą przycisków normalnie otwartych.

PROGRAMOWANIE

Parametr		ON	OFF
1.	podświetlenie lokalizacyjne (*)	włączone	wyłączone
2.	sygnał dźwiękowy	włączone	wyłączone

(*) Niebieska dioda LED z dwoma intensywnościami świecenia:
- niska intensywność = podświetlenie lokalizacyjne
- wysoka intensywność = odebrano polecenie

Aby wejść w tryb konfiguracji:
Nacisnąć przycisk programowania (z boku) przez co najmniej 4 sekundy (na przykład za pomocą końcówki długopisu).
UWAGA: po aktywacji procedury wszystkie parametry są automatycznie ustawiane jako włączone (ON).

1. parametr PODŚWIETLENIE LOKALIZACYJNE
- Wejście do konfiguracji parametru 1. jest sygnalizowane pojedynczym sygnałem – dźwiękowym (1 piknięcie) i świetlnym (1 mignięcie) – powtarzanym cyklicznie co 2 sekundy.
- Aby potwierdzić włączenie (ON) - „Podświetlenie lokalizacyjne włączone" - (dioda LED cały czas świeci z niskim natężeniem), nacisnąć przycisk z boku. Następnie urządzenie automatycznie przejdzie do kolejnego parametru.
- Aby wyłączyć (OFF) - „Podświetlenie lokalizacyjne wyłączone" - nacisnąć przedni panel dotykowy (krótkie dotknięcie): przednia dioda LED włączy się na 1 sekundę.
- Gdy przednia dioda LED zgaśnie, urządzenie automatycznie przejdzie do konfiguracji kolejnego parametru.
- Gdy „Podświetlenie lokalizacyjne jest wyłączone" dioda LED świeci się tylko po odebraniu polecenia lub po aktywowaniu funkcji „zawieszenia działania".

2. parametr SYGNALIZACJA DŹWIĘKOWA
- Wejście do konfiguracji parametru 2. jest sygnalizowane podwójnym sygnałem – dźwiękowym (2 piknięcia) i świetlnym (2 mignięcia) – powtarzanym cyklicznie co 3 sekundy.
- Aby potwierdzić włączenie (ON) „Sygnalizacja dźwiękowa włączona" (brzęczyk emituje dźwięk po każdym odebranym poleceniu), nacisnąć przycisk z boku.
  Urządzenie automatycznie wyjdzie z procedury konfiguracji.
- Aby wyłączyć (OFF) parametr - „Sygnalizacja dźwiękowa wyłączona", nacisnąć przedni panel dotykowy (krótkie dotknięcie); przednia dioda LED włączy się na 1 sekundę.
- Urządzenie automatycznie wyjdzie z procedury konfiguracji po zgaśnięciu przedniej diody LED.
- Gdy parametr jest wyłączony - „Sygnalizacja dźwiękowa wyłączona" - brzęczyk emituje dźwięk tylko przy wchodzeniu/wychodzeniu z trybu konfiguracji oraz aktywowaniu funkcji „zawieszenia działania".
  Uwaga: W przypadku sterowania za pomocą modułów duplikujących, brzęczyk nie będzie emitował sygnału dźwiękowego.

Wychodzenie
Jeżeli w ciągu 30 sekund użytkownik nie wprowadzi żadnych zmian, urządzenie automatycznie wyjdzie z trybu konfiguracji (w tym przypadku wykonane do tego czasu ustawienia zostaną zapisane). Wyjście z trybu konfiguracji wskutek upłynięcia czasu jest sygnalizowane długim „pięknięciem".

Funkcja zawieszenia działania
Funkcję tymczasowego zawieszenia działania, która umożliwia wyczyszczenie płytki czołowej urządzenia bez ciągłego aktywowania odbiornika, można włączyć poprzez naciśnięcie powierzchni dotykowej i przytrzymanie przez co najmniej 10 sekund. Sygnał dźwiękowy (5 piknięć) sygnalizuje aktywację funkcji zawieszenia działania. Działanie jest zawieszone na 20 sekund, w którym to czasie przednia dioda LED miga. Wyjście z trybu zawieszenia i powrót do trybu normalnego sygnalizowany jest sygnałem dźwiękowym (5 piknięć).
Uwaga: Po każdym podłączeniu płytki do modułu dotykowego rozpoczyna się procedura automatycznej kalibracji trwająca około 30 sekund, po czym moduł jest gotowy do użycia.

PORTUGUÊS

① LED de sinalização
② Área sensível ao toque
③ Botão de programação

Para ativar ou desativar (ON/OFF) a carga, toque rapidamente a superfície (área sensível ao toque) ② da placa. Para regular a intensidade luminosa, exerça uma pressão prolongada na área sensível ②. Quando se atinge o nível de luminosidade "máximo" ou "mínimo", a fim de prosseguir com uma nova regulação é necessário liberar e, de seguida, premir novamente a área sensível. Todas as operações de ligar e desligar a carga também são possíveis utilizando o módulo duplicador de comando GW10909 ou por botões normalmente abertos.

PROGRAMAÇÃO

Parâmetro		ON	OFF
1°	localização (*)	Habilitada	desabilitada
2°	sinalização sonora	Habilitada	desabilitada

(*) LED frontal azul de intensidade luminosa dupla:
- ténue = localização
- intensa = comando recebido

Para ter acesso ao Procedimento de Modificação dos Parâmetros:
Prima o botão de programação (posição lateral), por pelo menos 4 segundos (utilize, por exemplo, a ponta de uma caneta).
ATENÇÃO: para a ativação do Procedimento, todos os Parâmetros são configurados automaticamente ON.

1° parâmetro LOCALIZAÇÃO
- O acesso à configuração do 1º parâmetro é indicado por uma única sinalização, sonora (1 beep) e luminosa (1 lampejo), que se repete ciclicamente a cada 2 segundos.
- Para confirmar ON "Localização Habilitada" (LED sempre aceso com intensidade ténue), prima o botão lateral. Passa automaticamente para o próximo parâmetro.
- Para configurar OFF "Localização Desabilitada", opere no comando touch frontal (toque rápido): acende o LED frontal por 1 segundo.
- Automaticamente após o LED frontal apagar passa para o próximo parâmetro.
- Com "Localização Desabilitada" o LED acende apenas para indicar um comando recebido ou a função "Inibição" ativada.

2° parâmetro SINALIZAÇÃO SONORA
- O acesso à configuração do 2º parâmetro é indicado por uma sinalização dupla, sonora (2 beep) e luminosa (2 lampejos), que se repete ciclicamente a cada 3 segundos.
- Para confirmar ON "Sinalização Acústica Habilitada" (o buzzer sinaliza cada comando recebido), prima o botão lateral.
  Sai automaticamente do procedimento de modificação dos parâmetros.
- Para configurar OFF "Sinalização Acústica Desabilitada", opere no comando touch frontal (toque rápido), acende o LED frontal por 1 segundo.
- Automaticamente após apagar o LED frontal sai do procedimento de modificação dos parâmetros.
- Com "Sinalização Acústica Desabilitada" o buzzer sinaliza apenas a entrada/saída do procedimento de "Configuração dos parâmetros" e a função "Inibição" ativada.
  Nota: Em caso de comando dos módulos duplicadores o buzzer não emite qualquer sinal sonoro.

Saída
Se não realizar qualquer seleção durante 30 segundos, sai automaticamente do procedimento de "Modificação dos parâmetros" (neste caso, são guardados os parâmetros recém configurados). A saída do procedimento para time-out é sinalizada por um "beep" prolongado.

Função inibição
Para permitir a limpeza da placa frontal sem ativações contínuas da carga luminosa, é possível inibir temporariamente o funcionamento do dispositivo Touch com um toque prolongado (pelo menos 10 segundos) em correspondência da área sensível. A ativação do estado de inibição é evidenciada por uma sinalização sonora (5 beep). O estado de inibição permanece por 20 segundos, durante os quais o LED frontal pisca. A saída do estado de inibição, e o retorno ao funcionamento normal, é evidenciado por uma sinalização sonora (5 beep).
Nota: Sempre que a placa é aplicada ao módulo Touch, o dispositivo entra em um procedimento de auto-calibração de cerca de 30 segundos ao término do qual o módulo está pronto para o uso.

ROMÂNĂ

① LED de semnalizare
② Zonă tactilă
③ Butoane de programare

Pentru a activa sau dezactiva (PORNIRE/OPRIRE) sarcina, atingeți rapid sau glisați ușor cu degetul suprafața (zona tactilă) ② a plăcii. Pentru a regla intensitatea luminoasă, apăsați zona tactilă ② timp de câteva secunde. Dacă, atunci când se atinge nivelul „maxim" sau „minim" al intensității luminoase, doriți să continuați cu un nou reglaj, eliberați și apoi apăsați din nou zona tactilă. Toate operațiile pentru activarea sau dezactivarea sarcinii sunt de asemenea posibile prin utilizarea modulului GW10909 al dispozitivului de copiere a comenzii sau prin utilizarea butoanelor pentru deschidere normală.

PROGRAMARE

Parametru		PORNIT	OPRIT
La 1°	localizare (*)	activat	dezactivat
La 2°	semnal acustic	activat	dezactivat

(*) LED frontal albastru dublu pentru intensitatea luminoasă:
- intensitate luminoasă scăzută = localizare
- intensitate luminoasă ridicată = comandă recepționată

Pentru accesarea procedurii de modificare a parametrilor:
Apăsați butonul de programare (poziție laterală) timp de cel puțin 4 secunde (de exemplu, utilizând vârful unui pix).
ATENȚIE: când procedura este activată, toți parametrii sunt activați automat.

LOCALIZAREA primului parametru
- Accesul la setarea primului parametru este indicată de un singur semnal - acustic (1 bip) și luminos (1 clipire) - care se repetă ciclic la fiecare 2 secunde.
- Pentru a confirma PORNIREA prin „Localizare activată" (LED-ul este întotdeauna aprins cu intensitate luminoasă scăzută), apăsați butonul lateral. Apoi se continuă automat cu următorul parametru.
- Pentru a seta pe OPRIT prin „Localizare dez