CHORUS

230 V - 50 Hz t_{min} ..0°C t_a +35°C

GW 10 904
GW 12 904
GW 14 904

CE

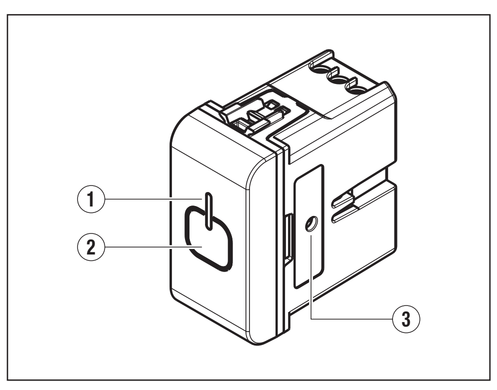

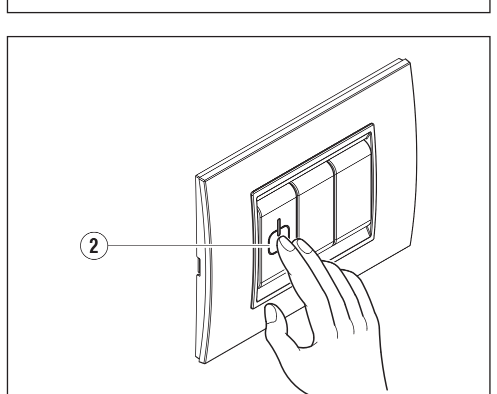

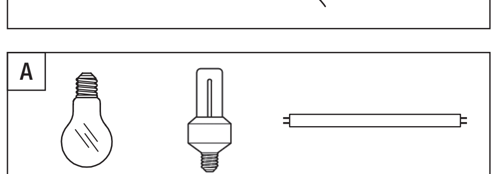

max 500W **Max 100W (≤ n° 4)** **Max 100W (≤ n° 4)**

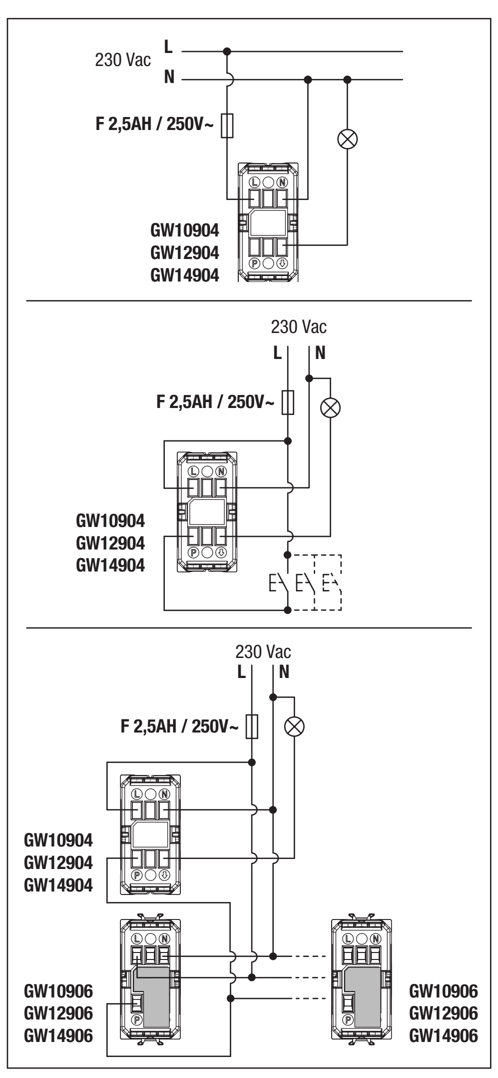

ITALIANO

① Led frontale
② Area sensibile touch
③ Pulsante di programmazione

Per attivare o disattivare (ON / OFF) il carico toccare (o sfiorare) in modo veloce la superficie (area sensibile touch) ② dell'interruttore. Tutte le operazioni di accensione e spegnimento del carico sono possibili anche utilizzando il duplicatore di comando GW10906-GW12906-GW14906 o mediante pulsanti normalmente aperti.

TIPI DI CARICO

NOTA: per tutti i tipi di carico non indicati in **fig. A**, utilizzare un relè di appoggio.

PROGRAMMAZIONE

	Parametro	ON	OFF
1°	localizzazione (*)	abilitata	disabilitata
2°	segnalazione acustica	abilitata	disabilitata
3°	funzionalità contatto di uscita	bistabile	monostabile

(*) Led frontale blu doppia intensità luminosa:
- tenue = localizzazione
- intensa = comando ricevuto

Per accedere alla Procedura di Modifica dei Parametri:
Premere il pulsante di programmazione (posizione laterale), per almeno 4 secondi (utilizzare ad esempio la punta di una penna). ATTENZIONE: all'attivazione della Procedura, tutti i Parametri vengono automaticamente impostati ON.

1° parametro LOCALIZZAZIONE
- L'accesso all'impostazione del 1° parametro è indicato da una singola segnalazione, acustica (n° 1 beep) e luminosa (n° 1 lampeggio), che si ripete ciclicamente ogni 2 secondi.
- Per confermare ON "Localizzazione Abilitata" (Led sempre acceso con intensità tenue), premere il pulsante laterale. Si passa automaticamente al parametro successivo.
- Per impostare OFF "Localizzazione Disabilitata", agire sul comando touch frontale (tocco veloce): si accende il led frontale per 1 secondo.
- Automaticamente dopo lo spegnimento del led frontale si passa al parametro successivo.
- Con "Localizzazione Disabilitata" il led si accenderà solo per indicare un comando ricevuto o la funzione "Inibizione" attivata.

2° parametro SEGNALAZIONE ACUSTICA
- L'accesso all'impostazione del 2° parametro è indicato da una doppia segnalazione, acustica (n° 2 beep) e luminosa (n° 2 lampeggi), che si ripete ciclicamente ogni 3 secondi.
- Per confermare ON "Segnalazione Acustica Abilitata" (il buzzer segnala ogni comando ricevuto), premere il pulsante laterale. Si passa automaticamente al parametro successivo
- Per impostare OFF "Segnalazione Acustica Disabilitata", agire sul comando touch frontale (tocco veloce), si accende il led frontale per 1 secondo. Automaticamente dopo lo spegnimento del led frontale si passa al parametro successivo.
- Con "Segnalazione Acustica Disabilitata" il buzzer segnala solo l'ingresso/uscita dalla procedura di "Impostazione parametri" e la funzione "Inibizione" attivata.
Nota: In caso di comando dai duplicatori il buzzer non emette alcun segnale acustico.

3° parametro FUNZIONALITÀ CONTATTO DI USCITA
- L'accesso all'impostazione del 3° parametro è indicato da una tripla segnalazione, acustica (n° 3 beep) e luminosa (n° 3 lampeggi), che si ripete ciclicamente ogni 3 secondi.
- Per confermare ON "Bistabile" (funzionamento tipo relè passo-passo), premere il pulsante laterale. Si esce automaticamente dalla procedura di modifica dei parametri.
- Per impostare OFF "Monostabile", agire sul comando touch frontale (tocco veloce): si accende il led frontale per 1 secondo.
- Automaticamente dopo lo spegnimento del led frontale si esce dalla procedura di modifica dei Parametri.

Uscita
Se non si effettua alcuna selezione per 30 secondi, si esce automaticamente dalla procedura di modifica dei parametri (in questo caso, vengono salvati i parametri appena impostati). L'uscita dalla procedura per time-out è segnalata da un "beep" prolungato.

Funzione inibizione
Per consentire la pulizia della placca frontale senza continue attivazioni del contatto di uscita, è possibile inibire temporaneamente il funzionamento del dispositivo Touch con un tocco prolungato (almeno 10 secondi) in corrispondenza dell'area sensibile. L'attivazione della stato di inibizione è evidenziato da una segnalazione acustica (5 beep). Lo stato di inibizione permane per 20 secondi, durante il quale il led frontale lampeggia. L'uscita dallo stato di inibizione, ed il ritorno al funzionamento ordinario, è evidenziato da una segnalazione acustica (5 beep).

العربيـــة

① لمبة LED أمامية
② نطاق لمس حساس
③ أزرار البرمجة الانضغاطية

لتفعيل أو إيقاف تفعيل (تشغيل/إطفاء) الحمل، المس سطح المفتاح اللمسي أحادي المسار بسرعة أو امسح عليه مسحة خفيفة (النطاق اللمسي الحساس) ②. جميع العمليات اللازمة لتشغيل أو إيقاف الحمل يمكن أيضًا القيام بها باستخدام مضاعف التحكم GW10906-GW12906-GW14906، أو باستخدام الأزرار الانضغاطية للفتح الاعتيادي.

أنواع الحمل

ملحوظة: بالنسبة لأنواع الحمل غير الواردة في **الشكل A**، استخدم مرحل دعم.

البرمجة

	البارامتر	تشغيل	إطفاء
1°	وضع السكون (*)	مفعلة	معطلة
2°	إشارة صوتية	مفعلة	معطلة
3°	وظيفة ملامس الخرج	ثنائي الاستقرار	أحادي الاستقرار

(*) لمبة LED أمامية زرقاء مزدوجة لتكثيف الاضاءة:
- إضاءة هادئة = وضع السكون
- إضاءة ساطعة = استقبال أمر

للوصول الى واجهة تعديل البارامتر:
اضغط على زر البرمجة الانضغاطي (على الجانب) لمدة لا تقل عن 4 ثوان (يمكن استخدام سن قلم جاف أو ما شابه).
تنبيه: عندما يتم تفعيل الواجهة، يتم ضبط جميع البارامترات تلقائيًا على وضع التشغيل.

تثبيت البارامتر الأول
- عند الدخول الى إعداد البارامتر الأول تسمع إشارة صوتية عبارة عن صافرة واحدة، وإشارة ضوئية (ومضة واحدة) - تتكرر كل ثانيتين.
- لتأكيد تشغيل النمط "إتاحة وضع السكون" (تضيء لمبة LED باستمرار بإضاءة خافتة)، اضغط على الزر الانضغاطي الجانبي. وسيتم الانتقال تلقائيًا بعد ذلك إلى البارامتر التالي.
- لإيقاف النمط "تعطيل وضع السكون"، اضغط على الواجهة اللمسية الأمامية (لمسة سريعة): تضيء لمبة LED الأمامية لمدة ثانية واحدة.
- بعد انطفاء لمبة LED الأمامية سيتم الانتقال تلقائيًا إلى البارامتر التالي .
- مع اختيار النمط " تعطيل وضع السكون"، تضيء لمبة LED لتشير فقط إلى استقبال أحد الأوامر، أو تفعيل خاصية "التعطيل".

الاشارة الصوتية للبارامتر الثاني
- عند الدخول الى إعداد البارامتر الثاني تسمع إشارة صوتية مزدوجة (صافرتين)، وإشارة ضوئية (ومضتين) - تتكرر كل 3 ثواني.
- لتأكيد تشغيل النمط "إتاحة الإشارة الصوتية" (يشير الجرس الى أي أمر يتم استقباله)، اضغط الزر الانضغاطي الجانبي. وسيتم الانتقال تلقائيًا بعد ذلك إلى البارامتر التالي.
- لإيقاف النمط "تعطيل الإشارة الصوتية"، اضغط على الأمر المناسب على الواجهة اللمسية الأمامية (لمسة سريعة)؛ ستضيء لمبة LED الأمامية لمدة ثانية واحدة .
- بعد انطفاء لمبة LED الأمامية سيتم الانتقال تلقائيًا إلى البارامتر التالي.
- مع اختيار النمط "تعطيل الإشارة الصوتية" ، يرن الجرس فقط عند الدخول / الخروج من واجهة تعديل البارامتر ، وأيضًا عند تفعيل خاصية "التعطيل".
ملحوظة: في حالة التحكم من المضاعفات لن يصدر جرس التنبيه أي إشارة صوتية.

وظيفة ملامس خرج البارامتر الثالث
- عند الدخول إلى إعداد البارامتر الثالث تسمع تنبيه صوتي ثلاثي (3 صفارات) وإشارة ضوئية (ثلاث ومضات) - تتكرر كل 3 ثواني.
- لتشغيل النمط "ثنائي الاستقرار" (وظيفة مرحل النبض)، اضغط الزر الانضغاطي الجانبي. ستخرج تلقائيًا من واجهة تعديل البارامتر.
- لإيقاف النمط "أحادي الاستقرار"، اضغط على الواجهة اللمسية الأمامية (لمسة سريعة): تضيء لمبة LED الأمامية لمدة ثانية واحدة.
- بعد انطفاء لمبة LED الأمامية سيتم الخروج تلقائيًا من واجهة تعديل البارامتر.

الخروج
إذا لم يتم أي اختيار لمدة 30 ثانية، سيتم الخروج تلقائيًا من واجهة تعديل البارامتر (في هذه الحالة يتم حفظ البارامترات التي تم ضبطها مؤخرًا). عند الخروج من واجهة التعديل بسبب انتهاء المدة المحددة للإختيار تسمع "صافرة" طويلة.

خاصية التعطيل
لتنظيف اللوحة الأمامية دون التفعيل المتواصل لملامس الخرج، يمكن تعطيل اللوحة اللمسية بصورة مؤقتة من خلال الضغط على النطاق اللمسي الحساس لمدة لا تقل عن 10 ثوان.
وعندئذ ستسمع اشارة صوتية (5 صفارات) للتنبيه إلى بدء نمط التعطيل.
يستمر نمط التعطيل لمدة 20 ثانية تومض خلالها لمبة LED الأمامية.
عند الخروج من نمط التعطيل والرجوع للحالة العادية، تسمع إشارة صوتية (5صفارات).

БЕЛОРУСКИ

① Пярэдні светадыёд
② Адчувальная сэнсарная вобласць
③ Кнопкі, якія можна праграмаваць

Каб актываваць ці дэактываваць (УКЛ./АДКЛ.) нагрузку, хутка дакраніцеся да паверхні (адчувальнай сэнсарнай вобласці) ② аднапраходнага пераключальніка. Усе аперацыі ўключэння і адключэння нагрузкі таксама можна выконваць з дапамогай дублікатара каманд GW10906-GW12906-GW14906 ці звычайных кнопак.

ТЫПЫ НАГРУЗКІ

ЗАЎВАГА: для любых тыпаў нагрузкі, не вызначаных на **мал. А**, выкарыстоўвайце рэле падтрымкі.

ПРАГРАМАВАННЕ

	Параметр	УКЛ	АДКЛ
1	лакалізацыя (*)	уключана	адключана
2	акустычны сігнал	уключана	адключана
3	функцыянал вывадных кантактаў	бістабільны	монастабільны

(*) Сіні светадыёд двайной інтэнсіўнасці на пярэдняй панэлі:
- цьмяны = лакалізацыя
- яркі = каманда атрымана

Каб атрымаць доступ да працэдуры змянення параметраў:
Націсніце на кнопку праграмавання (бакавое палажэнне) і ўтрымлівайце яе не менш за 4 секунды (скарыстайцеся, напрыклад, наканечнікам ручкі).
УВАГА: калі працэдура актывавана, усе параметры аўтаматычна выстаўляюцца на значэнне ЎКЛ.

1 параметр ЛАКАЛІЗАЦЫЯ
- Доступ да наладкі 1-га параметра вызначаецца адзіночным сігналам, акустычным (1 біп) і светлавым (1 ўспышка), які цыклічна паўтараецца кожныя 2 секунды.
- Каб пацвердзіць стан УКЛ. "Лакалізацыя ўключана" (светадыёд заўсёды на нізкім узроўні), націсніце на кнопку на баку. Потым яна аўтаматычна пераходзіць да наступнага параметра.
- Каб перавесці пераключальнік у стан АДКЛ. "Лакалізацыя адключана", націсніце на пярэдні сэнсарны пульт (хуткае дакрананне): пярэдні светадыёд уключаецца на 1 секунду.
- Пасля таго, як пярэдні светадыёд адключаецца, ён аўтаматычна пераходзіць да наступнага параметра.
- У стане "Лакалізацыя адключана", светадыёд уключаецца, толькі каб вызначыць атрыманае кіраванне ці актывацыю функцыі "Падаўленне".

2 параметр АКУСТЫЧНЫ СІГНАЛ
- Доступ да наладкі 2-га параметра вызначаецца двайным сігналам, акустычным (2 біпа) і светлавы (2 ўспышкі), які цыклічна паўтараецца кожныя 3 секунды.
- Каб пацвердзіць стан УКЛ. "Акустычны сігнал уключаны" (гукавыя сігналы для кожнага атрыманага кіравання), націсніце на кнопку на баку. Потым яна аўтаматычна пераходзіць да наступнага параметра.
- Каб перавесці пераключальнік у стан АДКЛ. "Лакалізацыя адключана", націсніце на пярэдні сэнсарны пульт (хуткае дакрананне); пярэдні светадыёд уключаецца на 1 секунду.
Пасля таго, як пярэдні светадыёд адключаецца, ён аўтаматычна пераходзіць да наступнага параметра.
- У стане "Акустычны сігнал адключаны", сігнал падаецца толькі на ўваходзе/выхадзе з працэдуры "Наладка параметраў" і каб пацвердзіць, што функцыя "Падаўленне" актывавана.
Заўвага: У выпадку кіравання з модуляў дублікатараў, сігнальная прылада не падае акустычнага сігналу.

3 параметр ФУНКЦЫЯНАЛ ВЫВАДНОГА КАНТАКТА
- Доступ да наладкі 3-га параметра вызначаецца трайным сігналам, акустычным (3 біпа) і светавым (3 ўспышкі), які цыклічна паўтараецца кожныя 3 секунды.
- Каб пацвердзіць стан УКЛ. "Бістабільны" (функцыя імпульснага рэле), націсніце на кнопку на баку. Будзе выкананы аўтаматычны выхад з працэдуры змянення параметра.
- Каб перавесці пераключальнік у стан АДКЛ. "Монастабільны", націсніце на пярэдні сэнсарны пульт (хуткае дакрананне): пярэдні светадыёд уключаецца на 1 секунду.
- Вы аўтаматычна пакінеце працэдуру змянення параметраў, калі пярэдні светадыёд адключыцца.

Выхад
Калі выбар не зроблены на працягу 30 секунд, вы аўтаматычна выйдзеце з працэдуры змянення параметраў (у гэтым выпадку параметры, якія былі наладжаны толькі што, будуць захаваны). Выхад з працэдуры з-за тайм-аўта вызначаецца доўгім гукавым сігналам "біп".

Функцыя падаўлення
Каб ачысціць пярэднюю панэль без пастаяннага актывавання вывадного кантакта, сэнсарную прыладу можна часова адключыць ("падавіць"), націснуўшы (ці ўтрымліваючы не менш за 10 секунд) на адчувальную вобласць. Акустычны сігнал (5 біпаў) вызначае, што стан падаўлення быў актываваны. Стан падаўлення доўжыцца 20 секунд, пакуль мігае пярэдні светадыёд. Выхад са стану падаўлення і зварот да нармальнай эксплуатацыі вызначаецца акустычным сігналам (5 біпаў).

БЪЛГАРСКИ

① Преден светодиод
② Чувствителна сензорна област
③ Бутони за програмиране

За активиране или деактивиране (ВКЛ./ИЗКЛ.) на товара докоснете бързо или леко погалете повърхността (чувствителната сензорна област) ② на превключвателя. Всички операции за включване или изключване на товара са възможни също с помощта на контролния дубликатор GW10906-GW12906-GW14906 или с използване на нормално отворени бутони.

ТИПОВЕ НА ТОВАРА

ЗАБЕЛЕЖКА: за всички видове товар, които не са посочени на **фиг. А**, използвайте поддържащо реле.

ПРОГРАМИРАНЕ

	Параметър	ВКЛ	ИЗКЛ
1-ви	локализация (*)	активирано	деактивирано
2-ри	звуков сигнал	активирано	деактивирано
3-ти	функционалност за изводен контакт	бистабилен	моностабилен

(*) Двоен син преден светодиод за интензивност на светлината:
- меко = локализация
- ярко = командата е получена

За достъп до процедура за модификация на параметър:
Натиснете бутона за програмиране (странична позиция) за най-малко 4 секунди (използвайте например върха на писалка). ВНИМАНИЕ: когато процедурата е активирана, всички параметри автоматично се задават на ВКЛ.

1-ви параметър ЛОКАЛИЗАЦИЯ
- Достъпът до настройката за 1-вия параметър се посочва с единичен сигнал - звуков (1 сигнал) и светлинен (1 премигване) - който се повтаря циклично на всеки 2 секунди.
- За да потвърдите ВКЛ. „Активирана локализация" (светодиодът винаги вкл. с ниска интензивност), натиснете бутона отстрани. След това автоматично продължава към следващия параметър.
- За да зададете ИЗКЛ. „Деактивирана локализация", натиснете предния сензорен бутон (бързо докосване): предният светодиод се включва за 1 секунда.
- След като предният светодиод се изключи, автоматично преминавате към следващия параметър.
- При „Деактивирана локализация", светодиодът се включва само за индикация, когато е получена команда или е активирана функцията „Потискане".

2-ри параметър ЗВУКОВА СИГНАЛИЗАЦИЯ
- Достъпът до настройката за 2-рия параметър се посочва с двоен сигнал - звуков (2 сигнала) и светлинен (2 премигвания) - който се повтаря циклично на всеки 3 секунди.
- За потвърждаване на ВКЛ. „Активирана звукова сигнализация" (зумерът сигнализира за всяка приета команда), натиснете бутона отстрани. След това автоматично продължава към следващия параметър.
- За да зададете ИЗКЛ. „Деактивирана звукова сигнализация", натиснете предния сензорен бутон (бързо докосване); предният светодиод се включва за 1 секунда. След като предният светодиод се изключи, това автоматично продължава към следващия параметър.
- При „Деактивирана звукова сигнализация" зумерът сигнализира само когато се осъществи достъп до/ прекрати процедурата за модификация на параметър или се активира функцията „Потискане".
Забележка: В случай на контрол от дубликаторите зумерът не издава звуков сигнал.

3-ти параметър ФУНКЦИЯ НА ИЗВОДНИЯ КОНТАКТ
- Достъпът до настройката за 3-тия параметър се посочва с троен сигнал - звуков (3 сигнала) и светлинен (3 премигвания) - който се повтаря циклично на всеки 3 секунди.
- За да потвърдите ВКЛ. „Бистабилен" (импулсна функция на релето), натиснете бутона отстрани. Автоматично ще излезете от процедурата за модификация на параметър.
- За да зададете ИЗКЛ. „Моностабилен", натиснете предния сензорен бутон (бързо докосване): предният светодиод се включва за 1 секунда.
- Автоматично ще излезете от процедурата за модификация на параметър след изключване на предния светодиод.

Изход
Ако не бъде направен избор в рамките на 30 секунди, автоматично ще излезете от процедурата за модификация на параметър (в този случай току-що зададените параметри ще бъдат запазени). Изходът от процедурата поради дълго изчакване се сигнализира с дълъг звуков сигнал.

Функция за потискане
За почистване на предната плоча без непрекъснато активиране на изводния контакт, сензорното устройство може да се потисне временно с натискане на чувствителната зона за най-малко 10 секунди. Звуков сигнал (5 сигнала) показва, че състоянието на потискане е активирано. Състоянието на потискане трае 20 секунди, по време на които предният светодиод мига. Излизането от състоянието на потискане и връщането към нормалното функциониране се обозначава със звуков сигнал (5 сигнала).

ČEŠTINA

① Přední LED kontrolka
② Citlivá dotyková plocha
③ Programovací tlačítka

Přejete-li si aktivovat nebo deaktivovat (ON/OFF) napětí, učiňte tak rychlým dotykem nebo lehkým přejetím po povrchu (citlivé dotykové oblasti) ② jednosměrného spínače. Veškeré úkony pro zapnutí nebo vypnutí napětí je možné provést i použitím GW10906-GW12906-GW14906 modulu ovladače/duplikátoru, popřípadě použitím běžných odkrytých tlačítek.

DRUHY NAPĚTÍ

POZNÁMKA: Pro jakékoli typy napětí neoznačené na **obr. A** použijte podpůrné relé.

PROGRAMOVÁNÍ

	Parametr	ZAP	VYP
1.	lokalizace (*)	aktivováno	deaktivováno
2.	akustický signál	aktivováno	deaktivováno
3.	funkčnost výstupního kontaktu	bistabilní	monostabilní

(*) Dvojitá modrá LED kontrolka pro úroveň intenzity osvětlení:
- tlumený režim = lokalizace
- jasné světlo = příkaz přijat

Pro přístup do režimu „Modifikace parametrů":
Stiskněte programovací tlačítko (umístěné po straně) na dobu alespoň 4 sekund (například hrotem tužky). POZOR: Jakmile je režim aktivován, všechny parametry se automaticky nastaví na „ZAPNUTO".

1. parametr – LOKALIZACE
- Přístup k nastavení 1. parametru je indikován jedním zvukovým (1 pípnutím) a jedním světelným (1 bliknutí) signálem, které se každé 2 sekundy cyklicky opakují.
- Pro potvrzení ZAPNUTÍ funkce „Lokalizace aktivována" (LED kontrolka stále svítí, intenzita je nízká) stiskněte tlačítko po straně. Poté systém automaticky pokračuje v nastavování dalšího parametru.
- Pro nastavení VYPNUTÍ funkce „Lokalizace deaktivována" stiskněte přední dotykový ovladač (rychlý dotyk): přední LED kontrolka se na 1 sekundu rozsvítí.
- Poté, co přední LED kontrolka zhasne, systém automaticky přejde k nastavení dalšího parametru.
- S nastavením funkce „Lokalizace deaktivována" se LED kontrolka rozsvítí jen jako potvrzení, že funkce „zákazu" je aktivní.

2. parametr – ZVUKOVÁ SIGNALIZACE
- Přístup k nastavení 2. parametru je indikován dvojitým zvukovým (2 pípnutí) a dvojitým světelným (2 bliknutí) signálem, které se každé 3 sekundy cyklicky opakují.
- Pro potvrzení ZAPNUTÍ funkce „Akustický signál aktivován" (bzučák oznamuje přijetí každého příkazu) stiskněte tlačítko po straně. Poté systém automaticky pokračuje v nastavování dalšího parametru.
- Pro nastavení VYPNUTÍ funkce „Deaktivace zvukového signálu" stiskněte přední dotykový ovladač (rychlý dotyk); přední LED kontrolka se rozsvítí na 1 sekundu.
Poté, co přední LED kontrolka zhasne, systém automaticky přejde k nastavení dalšího parametru.
- S nastavením funkce „Zvukový signál deaktivován" bzučák upozorňuje pouze v momentě zahájení/ukončení režimu modifikaci parametrů a aktivaci funkce „Zákaz".
Poznámka: V případě ovládání prostřednictvím duplikátorů nevydá bzučák žádný akustický signál.

3. parametr – FUNKCE VÝSTUPNÍHO KONTAKTU
- Přístup k nastavení 3. parametru je indikován trojitým zvukovým (3 pípnutí) a dvojitým světelným (3 bliknutí) signálem, které se každé 3 sekundy cyklicky opakují.
- Pro potvrzení ZAPNUTÍ funkce „Bistabilní" (funkce impulzního relé) stiskněte tlačítkový spínač umístěný po straně. Automaticky se tak ukončí režim modifikace parametrů.
- Pro nastavení VYPNUTÍ funkce „Monostabilní" stiskněte přední dotykový ovladač (rychlý dotyk): přední LED kontrolka se na 1 sekundu rozsvítí.
- Po zhasnutí přední kontrolky se tak automaticky ukončí režim modifikace parametrů.

Výstup
Není-li do 30 sekund provedena žádná volba, režim modifikace parametrů bude automaticky ukončen (parametry, které byly nastaveny, budou uloženy). Ukončení režimu z důvodu časové prodlevy je signalizováno dlouhým „pípnutím".

Funkce zákazu
Za účelem očištění přední desky bez toho, že by se neustále aktivoval výstupní kontakt, lze dotykové zařízení dočasně zakázat zatlačením na citlivou dotykovou oblast na dobu alespoň 10 sekund. Aktivace funkce zákazu (deaktivace dotykové funkce) bude signalizována zvukovým signálem (5 pípnutí). Deaktivace bude trvat 20 sekund, během ní bude přední LED kontrolka blikat. Opuštění stavu útlumu a návrat k běžnému provozu je indikován zvukovým signálem (5 pípnutí).

DANSK

① Lysdiode foran
② Følsomt touch-område
③ Trykknap til programmering

Rør hurtigt ved (eller stryg let henover) overfladen (det følsomme touch-område) ② på kontakten, for at aktivere eller deaktivere (ON/OFF) belastningen. Alle handlinger for tænding og slukning af belastningen kan også ske vha. duplikatoren for kommandoen GW10906-GW12906-GW14906 eller vha. normalt åbne trykknapper.

BELASTNINGSTYPE

BEMÆRK: benyt et hjælperelæ til alle belastningstyper, der ikke er anført på **fig. A**.

PROGRAMMERING

	Parameter	ON	OFF
1°	lokalisering (*)	tilsluttet	afbrudt
2°	lydsignalering	tilsluttet	afbrudt
3°	funktion af udgangskontakt	bistabil	monostabil

(*) Blå lysdiode foran med dobbelt lysstyrke:
- svag = lokalisering
- stærk = kommando modtaget

Adgang til Proceduren for Ændring af Parametre:
Tryk på knappen til programmering (anbragt i siden) i mindst 4 sekunder (benyt for eksempel spidsen på en kuglepen).
OBS: ved aktivering af Proceduren stilles alle Parametre automatisk på ON.

1° parameter LOKALISERING
- Adgang til indstilling af 1° parameter er angivet vha. en enkelt signalering; et lydsignal (1 bip) og et lyssignal (1 blink), der gentages cyklisk hvert 2. sekund.
- Tryk på knappen i siden, for at bekræfte ON "Lokalisering Tilsluttet" (lysdiode tændt hele tiden med svag styrke). Der skiftes automatisk til næste parameter.
- Benyt touch-kommandoen foran (hurtig berøring), for at indstille OFF "Lokalisering Afbrudt": lysdioden foran tændes i 1 sekund.
- Der skiftes automatisk til næste parameter efter slukning af lysdioden foran.
- Ved "Lokalisering Afbrudt" tændes lysdioden kun for at angive en modtaget kommando eller den aktiverede funktion for "hæmning".

2° parameter LYDSIGNALERING
- Adgang til indstilling af 2° parameter er angivet vha. en dobbelt signalering; lydsignal (2 bip) og lyssignal (2 blink), der gentages cyklisk hvert 3. sekund.
- Tryk på knappen i siden, for at bekræfte ON "Lydsignalering Tilsluttet" (buzzer'en tilkendegiver hver modtaget kommando). Der skiftes automatisk til næste parameter.
- Benyt touch-kommandoen foran (hurtig berøring), for at indstille OFF "Lydsignalering Afbrudt"; lysdioden foran tændes i 1 sekund.
Der skiftes automatisk til næste parameter efter slukning af lysdioden foran.
- Ved "Lydsignalering Afbrudt" signalerer buzzer'en kun indgang/udgang fra proceduren til "Indstilling af parametre" og aktiveret "Hæmning" funktion.
Bemærk: Ved kommando fra duplikatorerne udsender buzzer'en ikke noget lydsignal.

3° parameter FUNKTION AF UDGANGSKONTAKT
- Adgang til indstilling af 3° parameter er angivet vha. en tredobbelt signalering; lydsignal (3 bip) og lyssignal (3 blink), der gentages cyklisk hvert 3. sekund.
- Tryk på knappen i siden, for at bekræfte ON "Bistabil" (funktion som trinrelæ). Proceduren til ændring af parametrene afsluttes automatisk.
- Benyt touch-kommandoen foran (hurtig berøring), for at indstille OFF "Monostabil": lysdioden foran tændes i 1 sekund.
- Proceduren til ændring af parametrene afsluttes automatisk efter slukning af lysdioden foran.

Udgang
Hvis der ikke foretages noget valg indenfor 30 sekunder, afsluttes proceduren til ændring af parametre automatisk (i dette tilfælde gemmes de netop indstillede parametre). Afslutning af proceduren pga. time-out signaleres af et længerevarende "bip".

Hæmnings-funktion
Med henblik på rengøring af frontpladen uden adskillige aktiveringer af udgangskontakten, kan Touch-anordningens funktion hæmmes midlertidigt vha. et længerevarende tryk (mindst 10 sekunder) på det følsomme område. Aktivering af hæmnings-tilstanden tilkendegives vha. et lydsignal (5 bip). Hæmnings-tilstanden fortsætter i 20 sekunder, hvor lysdioden foran blinker. Afslutning af hæmnings-tilstanden og skift til almindelig funktion tilkendegives vha. et lydsignal (5 bip).

DEUTSCH

① Frontseitige Led
② Berührungsempfindlicher Bereich
③ Programmiertaster

Um die Last zu aktivieren oder zu deaktivieren (ON / OFF), die Oberfläche des Schalters (berührungsempfindlicher Bereich) ② (leicht) berühren. Das Ein- und Ausschalten der Last kann auch über den Repeater GW10906-GW12906-GW14906 oder Schließertasten erfolgen.

BELASTUNGSARTEN

HINWEIS: Für alle Lastarten, die nicht in **Abb. A** angegeben sind, ein Hilfsrelais verwenden.

PROGRAMMIERUNG

	Parameter	ON	OFF
1.	Orientierungslicht (*)	aktiviert	deaktiviert
2.	Akustiksignal	aktiviert	deaktiviert
3.	Funktionen des Ausgangskontakts	bistabil	monostabil

(*) Frontseitige blaue Led mit zweistufiger Leuchtkraft:
- schwach = Orientierungslicht
- stark = Befehl empfangen

Für den Zugriff auf das Verfahren für die Parameteränderung:
Den Programmiertaster (seitlich) mindestens 4 Sekunden lang drücken (zum Beispiel mit der Spitze eines Stifts)
ACHTUNG: bei der Aktivierung des Verfahrens werden alle Parameter automatisch auf ON gestellt

1. Parameter ORIENTIERUNGSLICHT
- Der Zugriff auf die Einstellung des 1. Parameters wird durch einen einmaligen Piepton und ein einmaliges Blinken angezeigt, die alle 2 Sekunden zyklisch wiederholt werden.
- Zur Bestätigung von ON "Orientierungslicht aktiviert" (Led leuchtet immer schwach) den seitlichen Taster drücken. Man gelangt automatisch zum darauf folgenden Parameter.
- Zur Einstellung von OFF "Orientierungslicht deaktiviert" auf die frontseitige Touch-Steuerung einwirken (schnelle Berührung): die frontseitige Led leuchtet 1 Sekunde lang auf.
- Nach Ausschalten der frontseitigen Led gelangt man zum darauf folgenden Parameter.
- Mit "Orientierungslicht deaktiviert" leuchtet die Led nur auf, um den Empfang eines Befehls oder die Aktivierung der Funktion "Sperre" anzuzeigen.

2. Parameter AKUSTIKSIGNAL
- Der Zugriff auf die Einstellung des 2. Parameters wird durch einen zweimaligen Piepton und ein zweimaliges Blinken angezeigt, die alle 3 Sekunden zyklisch wiederholt werden.
- Zur Bestätigung von ON "Akustiksignal aktiviert" (der Summer meldet jeden empfangenen Befehl) den seitlichen Taster drücken. Man gelangt automatisch zum darauf folgenden Parameter.
- Zur Einstellung von OFF "Akustiksignal deaktiviert" auf die frontseitige Touch-Steuerung einwirken (kurze Berührung). Die frontseitige Led leuchtet 1 Sekunde lang auf.
Nach Ausschalten der frontseitigen Led gelangt man automatisch zum darauf folgenden Parameter.
- Mit "Akustiksignal deaktiviert" meldet der Summer nur den Einstieg in / Ausstieg aus dem Verfahren der "Parametereinstellung" und die Aktivierung der Funktion "Sperre".
HINWEIS: Im Falle eines von den Repeatern kommenden Befehls gibt der Summer kein Akustiksignal ab.

3. Parameter FUNKTIONEN DES AUSGANGSKONTAKTS
- Der Zugriff auf die Einstellung des 3. Parameters wird durch einen dreimaligen Piepton und ein dreimaliges Blinken angezeigt, die alle 3 Sekunden zyklisch wiederholt werden.
- Zur Bestätigung von ON "Bistabil" (Betrieb wie Fernschalter) den seitlichen Taster drücken. Das Verfahren für die Parameteränderung wird automatisch verlassen.
- Zur Einstellung von OFF "Monostabil" auf die frontseitige Touch-Steuerung einwirken (schnelle Berührung): die frontseitige Led leuchtet 1 Sekunde lang auf.
- Nach dem Ausschalten der frontseitigen Led wird das Verfahren für die Parameteränderung automatisch verlassen.

Ausgang
Wenn 30 Sekunden lang keine Auswahl getroffen wird, wird das Verfahren für die Parameteränderung automatisch verlassen (in diesem Fall werden die eben eingestellten Parameter gespeichert). Das Verlassen des Verfahrens durch Timeout wird durch einen langen Piepton gemeldet.

Sperrfunktion
Um die Reinigung des Abdeckrahmens ohne andauernde Aktivierung des Ausgangskontakts zu ermöglichen, kann der Betrieb des Touch-Geräts mit einer langen Berührung des berührungsempfindlichen Bereichs (mindestens 10 Sekunden lang) vorübergehend gesperrt werden. Die Aktivierung des Sperre wird durch ein Akustiksignal (5 Pieptöne) gemeldet. Die Sperre bleibt 20 Sekunden lang aufrecht. Während dieser Zeit blinkt die frontseitige Led. Der Ausstieg aus der Sperre und die Rückkehr zum normalen Betrieb wird durch ein Akustiksignal (5 Pieptöne) gemeldet.

ΕΛΛΗΝΙΚΑ

① Πρόσθιο Led
② Ευαίσθητη περιοχή αφής
③ Μπουτόν προγραμματισμού

Για ενεργοποίηση ή απενεργοποίηση (ON / OFF) του φορτίου ακουμπήστε (ή αγγίξτε) γρήγορα την επιφάνεια (ευαίσθητη περιοχή αφής) ② του διακόπτη φωτισμού. Όλες οι δραστηριότητες έναυσης και σβησίματος του φορτίου μπορούν να γίνουν χρησιμοποιώντας επίσης τη μονάδα διάταξης αναπαραγωγής GW10906-GW12906-GW14906 ή μέσω συνήθως ανοιχτών μπουτόν.

ΤΥΠΟΙ ΦΟΡΤΙΟΥ

ΣΗΜΕΙΩΣΗ: για όλους τους τύπους φορτίου που δεν αναφέρονται στην **εικ. A**, ένα ρελέ στήριξης.

ΠΡΟΓΡΑΜΜΑΤΙΣΜΟΣ

	Παράμετρος	Ενεργοποιημενο (ON)	Απενεργοποιημενο (OFF)
1η	εντοπισμός (*)	ενεργοποιημένη	απενεργοποιημένη
2η	ηχητική σηματοδότηση	ενεργοποιημένη	απενεργοποιημένη
3η	λειτουργία επαφής εξόδου	διαταθές	μονοσταθής

(*) Πρόσθιο μπλε Led διπλής έντασης φωτός:
- χαμηλή = εντοπισμός
- έντονη = εντολή ελήφθη

Για πρόσβαση στη διαδικασία αλλαγής των παραμέτρων:
Πατήστε το μπουτόν προγραμματισμού (πλευρική θέση), για τουλάχιστον 4 δευτερόλεπτα (χρησιμοποιήστε τη μύτη μιας πένας).
ΠΡΟΣΟΧΗ: κατά την ενεργοποίηση της διαδικασίας, όλες οι παράμετροι ρυθμίζονται αυτόματα στη θέση ON.

1η παράμετρος ΕΝΤΟΠΙΣΜΟΥ
- Η πρόσβαση στη ρύθμιση της 1ης παραμέτρου υποδεικνύεται από μια μεμονωμένη σηματοδότηση, ηχητική (1 μπιπ) και φωτεινή (1 αναβόσβημα), που επαναλαμβάνεται κυκλικά κάθε 2 δευτερόλεπτα.
- Για επιβεβαίωση του ON "Εντοπισμός ενεργοποιημένος" (Led πάντα αναμμένο με χαμηλή ένταση), πατήστε το πλαϊνό μπουτόν. Περνάει αυτόματα στην επόμενη παράμετρο.
- Για ρύθμιση σε OFF "Εντοπισμός απενεργοποιημένος", χρησιμοποιήστε το πρόσθιο χειριστήριο αφής (γρήγορο άγγιγμα): ανάβει το πρόσθιο led για 1 δευτερόλεπτο.
- Αυτόματα, μετά το σβήσιμο του πρόσθιου led περνάει στην επόμενη παράμετρο.
- Με "Εντοπισμό απενεργοποιημένο" το led θα ανάψει μόνο για να δείξει μια εντολή που έλαβε ή την ενεργοποίηση της λειτουργίας "Αναστολή".

2η παράμετρος ΗΧΗΤΙΚΗΣ ΣΗΜΑΤΟΔΟΤΗΣΗΣ
- Η πρόσβαση στη ρύθμιση της 2ης παραμέτρου υποδεικνύεται από μια διπλή σηματοδότηση, ηχητική (2 μπιπ) και φωτεινή (2 αναβοσβήματα), που επαναλαμβάνεται κυκλικά κάθε 3 δευτερόλεπτα.
- Για επιβεβαίωση ON "Ηχητική σηματοδότηση ενεργοποιημένη" (ο βομβητής σηματοδοτεί κάθε ληφθείσα εντολή), πατήστε το πλαϊνό μπουτόν. Περνάει αυτόματα στην επόμενη παράμετρο.
- Για ρύθμιση στο OFF "ηχητική σηματοδότηση απενεργοποιημένη", χρησιμοποιήστε το πρόσθιο χειριστήριο αφής (γρήγορο άγγιγμα), ανάβει το πρόσθιο led για 1 δευτερόλεπτο.
Αυτόματα, μετά το σβήσιμο του πρόσθιου led περνάει στην επόμενη παράμετρο.
- Με "Ηχητική σηματοδότηση απενεργοποιημένη" ο βομβητής σηματοδοτεί μόνο την είσοδο/έξοδο από τη διαδικασία αλλαγής των παραμέτρων και την ενεργοποίηση της λειτουργίας "Αναστολή".
Σημείωση: Σε περίπτωση εντολής από τις μονάδες αναπαραγωγής, ο βομβητής δεν εκπέμπει καμία ηχητική σηματοδότηση.

3η παράμετρος ΛΕΙΤΟΥΡΓΙΑΣ ΕΠΑΦΗΣ ΕΞΟΔΟΥ
- -Η πρόσβαση στη ρύθμιση της 3ης παραμέτρου υποδεικνύεται από μια τριπλή σηματοδότηση, ηχητική (3 μπιπ) και φωτεινή (3 αναβοσβήματα), που επαναλαμβάνεται κυκλικά κάθε 3 δευτερόλεπτα.
- Για επιβεβαίωση σε ON "Διαταθές" (λειτουργία τύπου ρελέ καστάνιας), πατήστε το πλαϊνό μπουτόν. Βγαίνει αυτόματα από τη διαδικασία αλλαγής των παραμέτρων.
- Για ρύθμιση σε OFF "Μονοσταθές", χρησιμοποιήστε το πρόσθιο χειριστήριο αφής (γρήγορο άγγιγμα): ανάβει το πρόσθιο led για 1 δευτερόλεπτο.
- Βγαίνει αυτόματα από τη διαδικασία αλλαγής των παραμέτρων αμέσως μετά το σβήσιμο του πρόσθιου led.

Έξοδος
Αν δεν πραγματοποιηθεί καμία επιλογή για 30 δευτερόλεπτα, βγαίνει αυτόματα από τη διαδικασία αλλαγής παραμέτρων (σε αυτήν την περίπτωση, αποθηκεύονται οι παράμετροι που μόλις ρυθμίστηκαν). Η έξοδος από τη διαδικασία λόγω εξωχρονισμού (time-out) σηματοδοτείται από ένα παρατεταμένο "μπιπ".

Λειτουργία αναστολής
Για να μπορέσει να καθαριστεί ο πρόσθιος διακόπτης φωτισμού χωρίς συνεχείς ενεργοποιήσεις της επαφής εξόδου, μπορείτε να αναστείλετε προσωρινά τη λειτουργία της διάταξης αφής με ένα παρατεταμένο άγγιγμα (τουλάχιστον 10 δευτερόλεπτα) στην ευαίσθητη περιοχή. Η ενεργοποίηση της κατάστασης αναστολής επισημαίνεται από μια ηχητική σηματοδότηση (5 μπιπ). Η κατάσταση αναστολής παραμένει για 20 δευτερόλεπτα, κατά τη διάρκεια των οποίων το πρόσθιο led αναβοσβήνει. Η έξοδος από την κατάσταση αναστολής και η επιστροφή στην κανονική λειτουργία, επισημαίνεται από μια ηχητική σηματοδότηση (5 μπιπ).

ENGLISH

① Front LED
② Sensitive touch area
③ Programming push-buttons

To activate or deactivate (ON / OFF) the load, quickly touch the surface (sensitive touch area) ② of the switch. All of the operations for turning the load on or off are also possible using the GW10906-GW12906-GW14906 control duplicator or using normally open push-buttons.

LOAD TYPE

NOTE: for any load types not indicated in **fig. A**, use a support relay.

PROGRAMMING

	Parameter	ON	OFF
1st	localisation (*)	enabled	disabled
2nd	acoustic signal	enabled	disabled
3rd	output contact functionality	latching	momentary

(*) Luminous double intensity blue front LED:
- low = localisation
- high = control received

To access the Parameter Modification Procedure:
Press the programming push-button (side position) for at least 4 seconds (use the tip of a pen for example). ATTENTION: when the Procedure is activated, all Parameters are automatically set to ON.

1st parameter LOCALISATION
- Access to setting the 1st parameter is indicated by a single signal, acoustic (1 beep) and luminous (1 flash) that is repeated cyclically every 2 seconds.
- To confirm ON "Localisation enabled" (LED always on with low intensity), press the push-button on the side. It then automatically continues with the next parameter.
- To switch to OFF "Localisation disabled", press the front touch control (quick touch): the front LED will turn on for 1 second.
- After the front LED turns off, it then automatically continues with the next parameter.
- With "Localisation disabled", the LED turns on only to indicate a received control or that the "Inhibition" function is activated.

2nd parameter ACOUSTIC SIGNAL
- Access to setting the 2nd parameter is indicated by a dual signal, acoustic (2 beeps) and luminous (2 flashes) that is repeated cyclically every 3 seconds.
- To confirm ON "Acoustic signalling enabled" (the buzzer signals every received control), press the push-button on the side. It then automatically continues with the next parameter.
- To switch to OFF "Acoustic signalling disabled", press the front touch control (quick touch), the front LED turns on for 1 second.
After the front LED turns off, it then automatically continues with the next parameter.
- With "Acoustic signalling disabled" the buzzer only signals entering/exiting the "Parameter setting" procedure and that the "Inhibition" function is activated.
Note: In the case of a control from the duplicators, the buzzer will not emit an acoustic signal.

3rd parameter OUTPUT CONTACT FUNCTIONALITY
- Access to setting the 3rd parameter is indicated by a triple signal, acoustic (3 beeps) and luminous (3 flashes) that is repeated cyclically every 3 seconds.
- To confirm ON "latching" (stepping relay function), press the push-button on the side. You will automatically exit the parameter modification procedure.
- To switch to OFF "momentary", press the front touch control (quick touch): the front LED will turn on for 1 second.
- You will automatically exit the parameter modification procedure after the front LED turns off.

Output
If no selection is made for 30 seconds, you will automatically exit the parameter modification procedure (in this case, the parameters that were just set will be saved). Exiting the procedure due to time-out is signalled by a long "beep".

Inhibition function
To clean the front plate without continuously activating the output contact, the touch device can be temporarily inhibited by pressing it for at least 10 seconds in the sensitive area. An acoustic signal (5 beeps) will indicate that the inhibition status has been activated. The inhibition status lasts 20 seconds, during which the front LED will flash. The exit from the inhibition status, and return to normal operation, is indicated by an acoustic signal (5 beeps).

ESPAÑOL

① Led frontal
② Área sensible táctil
③ Pulsador de programación

Para activar o desactivar (ON / OFF) la carga, pulsar (o rozar) de modo rápido la superficie (área sensible táctil) ② del interruptor. Todas las operaciones de encendido y apagado de la carga son posibles también utilizando el duplicador de mando GW10906-GW12906-GW14906 o mediante pulsadores normalmente abiertos.

TIPOS DE CARGA

NOTA: para todos los tipos de carga no indicados en **fig. A**, utilizar un relé de apoyo.

PROGRAMACIÓN

	Parámetro	ON	OFF
1°	localización (*)	habilitada	deshabilitada
2°	señalización acústica	habilitada	deshabilitada
3	funcionamiento contacto de salida	biestable	monoestable

(*) Led frontal azul de doble intensidad luminosa:
- tenue = localización
- intensa = comando recibido

Para acceder al Procedimiento de modificación de parámetros:
Pulsar el pulsador de programación (posición lateral) durante al menos 4 segundos (utilizar por ejemplo la punta de un bolígrafo). ATENCIÓN: al activar el Procedimiento, todos los Parámetros se ponen automáticamente en ON.

1° parámetro LOCALIZACIÓN
- El acceso a la configuración del 1° parámetro se indica mediante una sola señalización, acústica (1 pitido) y luminosa (1 parpadeo), que se repite cíclicamente cada 2 segundos.
- Para confirmar ON "Localización habilitada" (Led siempre encendido con intensidad tenue), presionar el pulsador lateral. Se pasa automáticamente al parámetro siguiente.
- Para configurar OFF "Localización deshabilitada", accionar el mando táctil frontal (pulsación rápida): se enciende el led frontal durante 1 segundo.
- Después del apagado del led frontal se pasa automáticamente al parámetro siguiente.
- Con "Localización deshabilitada", el led se encenderá sólo para indicar un mando recibido o la función "Inhibición" activada.

2° parámetro SEÑALIZACIÓN ACÚSTICA
- El acceso a la configuración del 2° parámetro se indica mediante una doble señalización, acústica (2 pitidos) y luminosa (2 parpadeos), que se repite cíclicamente cada 3 segundos.
- Para confirmar ON "Señalización acústica habilitada" (el zumbador señala cada mando recibido), presionar el pulsador lateral. Se pasa automáticamente al parámetro siguiente.
- Para configurar OFF "Señalización acústica deshabilitada", accionar el mando táctil frontal (pulsación rápida), se enciende el led frontal durante 1 segundo.
Después del apagado del led frontal se pasa automáticamente al parámetro siguiente.
- Con "Señalización acústica deshabilitada", el zumbador señala sólo la entrada/salida del procedimiento de "Configuración de parámetros" y la función "Inhibición" activada.
Nota: En caso de mando de los duplicadores, el zumbador no emite ninguna señal acústica.

3° parámetro FUNCIONAMIENTO CONTACTO DE SALIDA
- El acceso a la configuración del 3° parámetro se indica mediante una triple señalización, acústica (3 pitidos) y luminosa (3 parpadeos), que se repite cíclicamente cada 3 segundos.
- Para confirmar ON "Biestable" (funcionamiento de tipo de relé telerruptor), presionar el pulsador lateral. Se sale automáticamente del procedimiento de modificación de parámetros.
- Para configurar OFF "Monoestable", accionar el mando táctil frontal (pulsación rápida): se enciende el led frontal durante 1 segundo.
- Después del apagado del led frontal, se sale automáticamente del procedimiento de modificación de parámetros.

Salida
Si no se efectúa ninguna selección durante 30 segundos, se sale automáticamente del procedimiento de modificación de parámetros (en este caso, se guardan los parámetros que se acaban de configurar). La salida del procedimiento por límite de tiempo se señala mediante un "pitido" prolongado.

Función de inhibición
Para permitir la limpieza de la placa frontal sin activaciones continuas del contacto de salida, es posible inhibir temporalmente el funcionamiento del dispositivo táctil con una pulsación prolongada (10 segundos como mínimo) en el área sensible. La activación del estado de inhibición se indica mediante una señalización acústica (5 pitidos). El estado de inhibición permanece durante 20 segundos, durante los cuales el led frontal parpadea. La salida del estado de inhibición y el restablecimiento del funcionamiento ordinario se indican mediante una señalización acústica (5 pitidos).

EESTI

① Eesmine LED
② Puutetundlik ala
③ Programmeerimisnupud

Koormuse sisse- ja väljalülitamiseks (ON / OFF) puudutage kiirelt või tõmmake õrnalt üle lüliti (puutetundliku ala) ②. Kõik toimingud koormuse sisse- ja väljalülitamiseks on võimalikud ka lisalüliti GW10906-GW12906-GW14906 kaudu või kasutades tavalisi avatud nuppe.

KOORMUSE TÜÜBID

MÄRKUS. Kõikide koormustüüpide puhul, mis pole märgitud **joonisel A**, kasutage tugireleed.

PROGRAMMEERIMINE

	Parameeter	ON	OFF
1.	lokaliseerimine (*)	sees	väljas
2.	helisignaal	sees	väljas
3.	väljundi kontakti funktsionaalsus	bistabiilne	monostabiilne

(*) Eesmise sinise kaksik-LEDi valgustugevus:
- tume = lokaliseerimine
- ere = käsk vastu võetud

Parameetrite muutmisele juurdepääsemiseks:
Vajutage vähemalt 4 sekundit programmeerimisnuppu (külje poole) (kasutage selleks nt pliiatsi otsa). TÄHELEPANU! Toimingu aktiveerimisel seatakse kõik parameetrid automaatselt asendisse SEES.

1. parameeter LOKALISEERIMINE
- Juurdepääsust esimesele parameetrile antakse märku üksiku helisignaaliga (1 piiks) ja valgusega (1 välgatus) – need korduvad tsükliliselt iga 2 sekundi järel.
- Valiku ON „Lokaliseerimine sees" kinnitamiseks (LED põleb madala valgustugevusega) vajutage küljel olevat nuppu. Seejärel liigub süsteem automaatselt järgmisele parameetrile.
- Valiku OFF „Lokaliseerimine väljas" kinnitamiseks vajutage eesmist puutetundlikku ala (kiire puudutus): eesmine LED süttib 1 sekundiks.
- Pärast LEDi kustumist liigub süsteem automaatselt edasi järgmisele parameetrile.
- Kui valitud on „Lokaliseerimine sees", süttib LED ainult selleks, et märkida käsu vastuvõtmist, või kui keelufunktsioon on aktiveeritud.

2. parameeter HELISIGNAAL
- Juurdepääsust teisele parameetrile antakse märku kahe helisignaaliga (2 piiksu) ja valgusega (2 välgatust) – need korduvad tsükliliselt iga 3 sekundi järel.
- Valiku ON „Helisignaal sees" kinnitamiseks (summer annab teada igast saabunust käsust) vajutage küljel olevat nuppu. Seejärel liigub süsteem automaatselt järgmisele parameetrile.
- Valiku OFF „Helisignaal väljas" kinnitamiseks vajutage eesmist puutetundlikku ala (kiire puudutus), eesmine LED süttib 1 sekundiks.
Kui eesmine LED kustub, liigub süsteem automaatselt järgmisele parameetrile.
- Kui valitud on „Helisignaal väljas", annab summer märku ainult siis, kui parameetrite muutmist alustatakse/lõpetatakse ja kui keelufunktsioon on aktiveeritud.
Märkus. Kui juhtimine toimub lisalülitilt, siis summer signaali ei anna.

3. parameeter VÄLJUNDKONTAKTI FUNKTSIOON
- Juurdepääsust kolmandale parameetrile antakse märku kolme helisignaaliga (3 piiksu) ja valgusega (3 välgatust) – need korduvad tsükliliselt iga 3 sekundi järel.
- Valiku ON „Bistabiilne" kinnitamiseks (impulssreleе funktsioon) vajutage küljel olevat nuppu. Süsteem väljub automaatselt parameetrite muutmise režiimist.
- Valiku OFF „Monostabiilne" kinnitamiseks vajutage eesmist puutetundliku ala (kiire puudutus): eesmine LED süttib 1 sekundiks.
- Süsteem väljub automaatselt parameetrite muutmise režiimist pärast LEDi kustumist.

Väljund
Kui valikut ei tehta 30 sekundi jooksul, väljub süsteem automaatselt parameetrite muutmisest (sellisel juhul salvestatakse eelnevalt muudetud parameetrid). Muutmisest väljumist aegumise tõttu märgib üks pikk piiks.

Keelufunktsioon
Eesmise plaadi puhastamiseks, et mitte pidevalt väljundi kontakti sisse lülitada, saab puutetundliku ala ajutiselt välja lülitada, vajutades sellele vähemalt 10 sekundit järjest. Helisignaal (5 piiksu) märgib, et keeluolek on aktiveeritud. Keeluolek kestab 20 sekundit, mille jooksul vilgub eesmine LED. Väljumist keeluolekust ja tagasipöördumist tavapärase töö juurde märgib helisignaal (5 piiksu).

FRANÇAIS

① Led frontal
② Zone tactile
③ Bouton-poussoir de programmation

Pour activer ou désactiver (ON / OFF) la charge, toucher (ou effleurer) rapidement la surface (zone tactile) ② de l'interrupteur. Toutes les opérations d'allumage et de coupure de la charge sont également réalisables à l'aide du duplicateur de commande GW10906-GW12906-GW14906 ou à l'aide de boutons-poussoirs normalement ouverts.

TYPE DE CHARGE

REMARQUE : pour toutes les charges non indiquées sur la **fig. A**, utiliser un relais d'appui.

PROGRAMMATION

	Paramètre	ON	OFF
1er	localisation (*)	habilitée	déshabilitée
2e	signalisation acoustique	habilitée	déshabilitée
3e	fonctionnement du contact de sortie	bistable	monostable

(*) Led bleu frontal à double intensité lumineuse :
- légère = localisation
- intense = commande reçue

Pour accéder à la procédure de modification des paramètres :
Appuyer sur le bouton-poussoir de programmation (position latérale) 4 secondes au moins (utiliser, par exemple, la pointe d'un stylo). ATTENTION : à l'activation de la procédure, tous les paramètres sont automatiquement imposés sur ON

1er paramètre LOCALISATION
- L'accès au réglage du 1er paramètre est indiqué par une simple signalisation, acoustique (1 bip) et lumineuse (1 clignotement), qui se répète cycliquement toutes les 2 secondes.
- Pour confirmer ON « Localisation habilitée » (Led allumé à faible intensité), appuyer sur le bouton-poussoir latéral. On passe automatiquement au paramètre suivant.
- Pour imposer OFF « Localisation déshabilitée », agir sur la commande tactile frontale (toucher rapide) : le led frontal s'allume 1 seconde.
- Après la coupure du led frontal, on passe automatiquement au paramètre suivant.
- Avec « Localisation déshabilitée », le led ne s'allumera que pour indiquer une commande reçue ou la fonction « Inhibition » activée.

2e paramètre SIGNALISATION ACOUSTIQUE
- L'accès au réglage du 2e paramètre est indiqué par une double signalisation, acoustique (2 bips) et lumineuse (2 clignotements), qui se répète cycliquement toutes les 3 secondes.
- Pour confirmer ON « Signalisation acoustique habilitée » (le vibreur signale chaque commande reçue), appuyer sur le bouton-poussoir latéral. On passe automatiquement au paramètre suivant.
- Pour imposer OFF « Signalisation acoustique déshabilitée », agir sur la commande tactile frontale (toucher rapide). Le led frontal s'allume 1 seconde.
Après la coupure du led frontal, on passe automatiquement au paramètre suivant.
- Avec « Signalisation acoustique déshabilitée », le vibreur ne signale que l'entrée ou la sortie de la procédure de « Réglage des paramètres » et la fonction « Inhibition » activée.
Remarque : En cas de commande par duplicateurs, le vibreur n'émet aucun signal acoustique.

3e paramètre FONCTIONNEMENT DU CONTACT DE SORTIE
- L'accès au réglage du 3e paramètre est indiqué par une triple signalisation, acoustique (3 bips) et lumineuse (3 clignotements), qui se répète cycliquement toutes les 3 secondes.
- Pour confirmer ON « Bistable » (fonctionnement de type télérupteur), appuyer sur le bouton-poussoir latéral. On sort automatiquement de la procédure de modification des paramètres.
- Pour imposer OFF « Monostable », agir sur la commande tactile frontale (toucher rapide) : le led frontal s'allume 1 seconde.
- Après la coupure du led frontal, on sort automatiquement de la procédure de modification des paramètres.

Sortie
Si aucune sélection n'est effectuée sur une période de 30 secondes, on sort automatiquement de la procédure de modification des paramètres (dans ce cas, les paramètres imposés sont enregistrés). La sortie de la procédure pour dépassement de temps est signalée par un bip prolongé.

Fonction d'inhibition
Afin de permettre le nettoyage de la plaque frontale sans activations continues du contact de sortie, on pourra inhiber temporairement le fonctionnement du dispositif tactile par un toucher prolongé (10 secondes au moins) en correspondance de la zone sensible. L'activation de l'état d'inhibition est mise en évidence par une signalisation acoustique (5 bips). L'état d'inhibition perdure 20 secondes, durant lesquelles le led frontal clignote. La sortie de l'état d'inhibition (et le retour au fonctionnement courant) est mise en évidence par une signalisation acoustique (5 bips).

GAEILGE

① LED Tosaigh
② Ionad tadhaill íogair
③ Brúchnaipí a chlárú

Chun an t-ualach a chur ar siúl nó a chur as feidhm (AR SIÚL / MÚCHTA), leag méar go tapa ar dhromchla (ionad tadhaill íogair) ② an lasc aontreo. Is féidir na hoibríochtaí go léir chun an t-ualach a chur ar siúl nó a chasadh as a dhéanamh agus úsáid á baint as an dúblálaí rialaithe GW10906-GW12906-GW14906 nó trí chnaipí brú a bhíonn oscailte de ghnáth a úsáid.

CINEÁLACHA UALAIGH

TABHAIR DO D'AIRE: le haghaidh aon chineálacha ualaigh nach bhfuil sonraithe i **fig. A**, úsáid rialaí tacaíochta.

CLÁRÚ

	Paraiméadar	AR SIÚL	MÚCHTA
1ú	logánú (*)	cumasaithe	díchumasaithe
2ú	comhartha fuaime	cumasaithe	díchumasaithe
3ú	feidhmiúlacht teagmhála aschuir	déchobhsaí	aonchobhsaí

(*) LED tosaigh dúbailte gorm um dhéine solais:
- bog = logánú
- geal = ordú faighte

Chun rochtain a fháil ar an nGnás um Athrú Paraiméadar:
Brúigh ar an mbrúchnaipe ríomhchlárúcháin (suíomh taoibh) ar feadh ceithre shoicind ar a laghad (úsáid barr pinn mar shampla).
AIRE: Nuair a bheidh an gnás curtha ar siúl, beidh gach paraiméadar socraithe ag AR SIÚL go huathoibríoch.

LOGÁNÚ 1ú paraiméadair
- Sonraítear rochtain ar an 1ú socrú paraiméadair ag aon chomhartha amháin - comhartha fuaime (1 bhíp) agus comhartha lonrúil (1 splanc) - a dhéantar arís go timthriallach gach 2 soicind.
- Chun "Logánú cumasaithe" AR SIÚL (LED ar siúl i gcónaí ag déine íseal) a dhearbhú, brúigh an brúchnaipe ar an taobh. Ansin leanann sé ar aghaidh go huathoibríoch leis an gcéad pharaiméadar eile.
- Chun "Logánú díchumasaithe" MÚCHTA a shocrú, brúigh an t-ordú tadhaill tosaigh (tadhall tapa): Ansin cuirfear an LED tosaigh ar siúl ar feadh 1 shoicind.
- Tar éis don LED tosaigh a chasadh as, ansin cuirtear ar aghaidh go huathoibríoch é don chéad pharaiméadar eile.
- Nuair atá "Logánú Díchumasaithe", ní chuirtear an LED ar siúl ach amháin chun comharthú go bhfuil ordú faighte nó go bhfuil an fheidhm "Coiscthe" curtha ar siúl.

COMHARTHAÍOCHT FUAIME 2ú paraiméadair
- Comharthaítear rochtain ar an 2ú paraiméadar ag comhartha cúpla - comhartha fuaimiúil (2 bhíp) agus comhartha lonrúil (2 splanc) - a dhéantar arís go timthriallach gach 3 shoicind.
- Chun "Comharthaíocht fuaime cumasaithe" AR SIÚL (comharthaíonn an dordánaí gach ordú a fhaightear) a dhearbhú, brúigh an brúchnaipe ar an taobh. Ansin leanann sé ar aghaidh go huathoibríoch leis an gcéad pharaiméadar eile.
- Chun "Comharthaíocht fuaime díchumasaithe" MÚCHTA a shocrú, brúigh an t-ordú tadhaill tosaigh (tadhall tapa): cuirfear an LED tosaigh ar siúl ar feadh 1 shoicind.
Tar éis don LED tosaigh casadh as, leanann sé ar aghaidh ansin leis an gcéad pharaiméadar eile.
- Agus"Comharthaíocht fuaime díchumasaithe", ní thugann an dordánaí comhartha ach nuair a fhaightear rochtain ar an ngnás um athrú paraiméadair/nuair a imítear uaidh, agus go bhfuil an fheidhm "Coiscthe" curtha i ngníomh.
Tabhair do d'aire: I gcás rialaithe ó na dúblálaithe, ní thabharfaidh an dordánaí comhartha fuaime.

FEIDHM TEAGMHÁLA ASCHUIR 3ú paraiméadair
- Comharthaítear rochtain ar an 3ú socrú paraiméadair ag comhartha triarach - comhartha fuaime (3 bhíp) agus comhartha lonrach (3 splanc) - a dhéantar arís go timthriallach gach 3 shoicind.
- Chun "Déchobhsaí" AR SIÚL (feidhm ríograialaí) a dhearbhú, brúigh an brúchnaipe ar an taobh. Imeoidh tú go huathoibríoch ón ngnás um athrú paraiméadair.
- Chun "Aonchobhsaí" MÚCHTA a shocrú, brúigh an t-ordú tadhaill tosaigh (tadhall tapa): cuirfear an LED tosaigh ar siúl ar feadh 1 shoicind.
- Críochnóidh tú go huathoibríoch an gnás um athrú paraiméadair tar éis don LED tosaigh casadh as.

Aschur
Mura ndéantar aon rogha ar feadh 30 soicind, imeoidh tú go huathoibríoch ón ngnás um athrú paraiméadair (sa chás sin, sábhálfar na paraiméadair a bhfuil tú díreach tar éis a shocrú). Cloistear "bíp" fhada a chomharthaíonn go bhfuil deireadh curtha leis an ngnás mar gheall ar an am a bheith istigh.

Feidhm choiscthe
Chun an pláta tosaigh a ghlanadh gan an teagmháil aschuir a chur ar siúl i gcónaí, is féidir an fearas tadhaill a chosc go sealadach tríd an ionad íogair a bhrú ar feadh 10 soicind ar a laghad. Comharthóidh comhartha fuaime (5 bhíp) go bhfuil an stádas coiscthe curtha i bhfeidhm. Maireann an stádas coiscthe ar feadh 20 soicind, agus beidh an LED tosaigh ag splancáil le linn an ama sin. Comharthaítear go bhfuiltear imithe ón stádas coiscthe, agus fillte ar ghnáthoibriú, ag comhartha fuaime (5 bhíp).

HRVATSKI

① Prednje LED svjetlo
② Područje osjetljivo na dodir
③ Potisni gumbi za programiranje

Za uključivanje ili isključivanje (ON/OFF) punjenja kratko dodirnite ili lagano prijeđite preko površine (područje osjetljivo na dodir) ② jednosmjerne ploče. Svi postupci uključivanja ili isključivanja punjenja mogu se obaviti i pomoću uređaja za upravljanje dupliciranjem GW10906-GW12906-GW14906 ili pomoću uobičajeno otvorenih potisnih gumba.

VRSTE PUNJENJA

NAPOMENA: sva punjenja koja nisu navedena na **sl. A**, upotrebljavaju relej nosača.

PROGRAMIRANJE

	Parametar	UKLJUČENO	ISKLJUČENO
1.	lokalizacija (*)	omogućeno	onemogućeno
2.	zvučni signal	omogućeno	onemogućeno
3.	funkcija izlaznog kontakta	bistablilan	monostablilan

(*) Dvostruko prednje plavo LED svjetlo za jakost svjetla:
- blago = lokalizacija
- jasno = primljena komanda

Pristupanje postupku promjene parametra:
Pritisnite potisni gumb za programiranje (bočni položaj) na najmanje 4 sekunde (na primjer pomoću vrha olovke). PAŽNJA: kada se postupak uključi, svi se parametri automatski postavljaju na UKLJUČENO.

1. parametar LOKALIZACIJA
- Pristup postavci 1. parametra označen je jednim signalom: zvučnim (1 bip) i svjetlosnim (1 treptaj) koji se ciklički ponavljaju svake 2 sekunde.
- Potvrdite UKLJUČIVANJE „Omogućene lokalizacije" (LED svjetlo je stalo uključeno u stanju niske jačine) tako da pritisnete potisni gumb sa strane. Tada se automatski nastavlja sa sljedećim parametrom.
- Kako biste postavili ISKLJUČENI „Lokalizacija onemogućena" pritisnite prednju dodirnu komandu (kratki dodir): prednje LED svjetlo uključit će se na 1 sekundu.
- Nakon isključivanja prednjeg LED svjetla, automatski prelazi na sljedeći parametar.
- Kada je „Lokalizacija onemogućena", LED svjetlo se uključuje samo kako bi označilo kada je komanda primljena ili da je uključena funkcija „Blokiranje".

2. parametar ZVUČNO OZNAČAVANJE
- Pristup postavci 2. parametra označen je dvostrukim signalom: zvučnim (2 bipa) i svjetlosnim (2 treptaja) koji se ciklički ponavljaju svake 3 sekunde.
- Kako biste potvrdili UKLJUČIVANJE „Omogućenog zvučnog označavanja" (zvučni upozoritelj signalizira svaku primljenu komandu), pritisnite potisni gumb sa strane. Tada se automatski nastavlja sa sljedećim parametrom.
- Kako biste ISKLJUČILI „Onemogućeno zvučno označavanje" pritisnite prednju dodirnu komandu (kratki dodir); prednje LED svjetlo uključit će se na 1 sekundu.
Nakon isključivanja prednjeg LED svjetla, automatski prelazi na sljedeći parametar.
- Kada je „Onemogućeno svjetlosno označavanje" zvučni upozoritelj označava samo kada se pristupi ili napusti postupak promjene parametra, kada se uključi funkcija „Blokiranje".
Napomena: U slučaju kontrole s uređaja za upravljanje dupliciranjem zvučni upozoritelj neće emitirati zvučni signal.

3. parametar FUNKCIJA IZLAZNOG KONTAKTA
- Pristup postavci 3. parametra označen je trostrukim signalom: zvučnim (3 bipa) i svjetlosnim (3 treptaja) koji se ciklički ponavljaju svake 3 sekunde.
- Kako bi se potvrdilo UKLJUČIVANJE „Bistabilne" (funkcije releja impulsa), pritisnite potisni gumb sa strane. Automatski ćete izaći iz postupka promjene parametra.
- Kako biste postavili ISKLJUČENI „Monostabilni" pritisnite prednju dodirnu komandu (kratki dodir): prednje LED svjetlo uključit će se na 1 sekundu.
- Automatski ćete napustiti postupak promjene parametra nakon isključivanja prednjeg LED svjetla.

Izlaz
Ako se odabir ne napravi unutar 30 sekundi automatski ćete izaći iz postupka promjene parametra (u tom će se slučaju netom postavljeni parametri pohraniti). Izlaz iz postupka zbog isteka vremena označava se dugim zvučnim signalom "bip".

Funkcija blokiranja
Kako biste očistili prednju ploču, a da se neprestano ne uključuje izlazni kontakt, uređaj osjetljiv na dodir može se privremeno blokirati tako da se osjetljivo područje drži pritisnuto najmanje 10 sekundi. Zvučni signal (5 bipova) označit će da je stanje blokiranja uključeno. Stanje blokiranja traje 20 sekundi tijekom kojih će treperiti prednje LED svjetlo. Izlaz iz stanja blokade i povratak u uobičajeni način rada označava se zvučnim signalom (5 bipova).

ҚАЗАҚ

① Алдыңғы жарық диодты шам
② Сенсорлы сезгіш аймақ
③ Түймелерді бағдарламалау

Қуатты іске қосу не ажырату (ON / OFF) үшін тақтаның беткі қабатын (сенсорлы сезгіш аймақты) ② тез түртіңіз немесе сәл тырнаңыз. Қуатты қосу не өшіру үшін орындалатын барлық әрекеттерді GW10906 GW12906GW14906 пәрменді орындау модулін немесе қалыпты ашылатын түймелердің көмегімен орындауға да болады.

ҚУАТ ТҮРЛЕРІ

ЕСКЕРТПЕ: А суретінде көрсетілмеген қуат түрлері үшін тіреуіш релені пайдаланыңыз.

БАҒДАРЛАМАЛАУ

	Параметр	ҚОСУЛЫ	ӨШІРУЛІ
1-ші	локализация (*)	іске қосылған	ажыратылған
2-ші	дыбысты сигнал	іске қосылған	ажыратылған
3-ші	шығыс түйіспе функциясы	қосарлы орнықтылық	дара орнықтылық

(*) Жарықты қарқынды ететін алдыңғы қосарлы көк жарық диоды:
- жұмсақ = бейімдеу
- жарық = пәрмен қабылданды

Параметрлерді реттеу процедурасын орындау үшін:
Бағдарламалау түймесін (бүйірде орналасқан) кемінде 4 секунд басып тұрыңыз (мысалы, қаламсаптың ұшымен).
НАЗАР АУДАРЫҢЫЗ: осы процедура іске қосылған кезде, барлық параметрлер ON (ҚОСУЛЫ) күйіне автоматты түрде орнатылады.

1-ші параметр LOCALISATION (БЕЙІМДЕУ)
- 1-параметрді орнату үшін кіру әрекеті 2 секунд сайын қайталанатын бір дыбыстық (1 дыбыстық белгі) және жарық (1 жыпылық) сигналы арқылы көрсетіледі.
- "Localisation enabled" (Бейімдеу іске қосулы) функциясын іске қосу үшін (жарық диоды әрқашан төмен қарқындылықпен жанады), бүйірдегі түймені басыңыз. Одан кейін ол автоматты түрде келесі параметрге жалғасады.
- "Localisation disabled" (Бейімдеу өшірулі) етіп орнату үшін алдыңғы сенсорлы тақтаны басыңыз (түртіп қалыңыз): алдыңғы жарық диодты шам 1 секунд жанады.
- Алдыңғы жарық диоды өшкен соң келесі параметрге автоматты түрде өтеді.
- "Localisation disabled" (Бейімдеу өшірулі) болғанда жарық диоды тек пәрмен қабылданғанын және "Inhibition" (Сөндіру) функциясының іске қосылғанын көрсету үшін жанады.

2-ші параметр ACOUSTIC SIGNAL (ДЫБЫСТЫҚ БЕЛГІ)
- 2-параметрді орнату үшін кіру әрекеті 3 секунд сайын қайталанатын дыбыстық (2 дыбыстық белгі) және жарық (2 жыпылық) сигналы арқылы көрсетіледі.
- "Acoustic signalling enabled" (Дыбыстық белгі іске қосулы) екенін растау үшін (дыбыстық белгі пәрмен қабылданған сайын шығады) бүйірдегі түймені басыңыз. Одан кейін ол автоматты түрде келесі параметрге жалғасады.
- "Acoustic signalling disabled" OFF (дыбыстық белгі өшірулі) етіп орнату үшін алдыңғы сенсорлы тақтаны басыңыз (түртіп қалыңыз); алдыңғы жарық диодты шам 1 секунд жанады.
Алдыңғы жарық диоды өшкен соң, ол автоматты түрде келесі параметрге жалғасады.
- "Acoustic signalling disabled" (Дыбыстық белгі өшірулі) болғанда параметрді өзгерту процедурасына кіргенде/одан шыққанда және "Сөндіру" функциясының іске қосылғанын көрсету үшін беріледі.
Ескертпе: Пәрмен орындау модульдерінен басқарған жағдайда, дыбысты сигнал шықпайды.

3-ші параметр ШЫҒЫС ТҮЙІСПЕ ФУНКЦИЯСЫ
- 3-параметрді орнату үшін кіру әрекеті 3 секунд сайын шығатын дыбыспен (3 дыбысты сигнал) және жарық (3 жарық сигналы) (үш) сигналымен көрсетіледі.
- "Bistable" (қосарлы орнықтылық) (қадамдық реле функциясы) қосулы екенін растау үшін бүйірдегі түймені басыңыз. Параметрді өзгерту процедурасынан автоматты түрде шығасыз.
- "Monostable" (Дара орнықтылық) өшірулі етіп орнату үшін алдыңғы пәрменді басыңыз (түртіп қалыңыз): алдыңғы жарық диодты шам 1 секунд жанады.
- Алдыңғы жарық диодты шам өшкен соң параметрлерді өзгерту процедурасынан автоматты түрде шығып кетесіз.

Шығыс сигналы
Егер 30 секунд ішінде ешбір таңдау жасалмаса, параметрлерді өзгерту процедурасынан автоматты түрде шығып кетесіз (мұндай жағдайда жаңа ғана орнатылған параметрлер сақталады). Ұзақ дыбыстық белгі уақыт өткенін білдіру үшін берілгеніне байланысты процедурадан шығу.

Сөндіру функциясы
Алдыңғы тақташаны шығыс түйіспені үздіксіз іске қоспай тазалау үшін сенсорлы құрылғының сенсорлық аймақты кемінде 10 секунд басу арқылы уақытша сөндіруге болады. Дыбыстық белгі (5 рет шығады) сөндіру күйінің іске қосылғанын көрсетеді. Сөндіру күйі 20 секундқа созылады, сол уақыт ішінде алдыңғы жарық диодты шам жыпылықтап тұрады. Сөндіру күйінен шығып, қалыпты күйге өту дыбыстық белгі арқылы көрсетіледі (5 рет шығады).

LIETUVIŲ

① Priekinis LED
② Lietimui jautri zona
③ Programuojamieji mygtukai

Norėdami aktyvinti arba išaktyvinti (įjungti / išjungti) apkrovą, trumpai palieskite arba lengvai brūkštelėkite vienpusio jungiklio paviršių (lietimui jautrią zoną) ②. Visos apkrovos įjungimo ar išjungimo operacijos galimos ir naudojant GW10906-GW12906-GW14906 valdiklio dubliavimo modulį arba naudojant įprastai atvirus mygtukus.

VISOMS APKROVOS RŪŠIMS

PASTABA. Visų tipų apkrovoms, nenurodytoms **A pav.**, naudokite palaikymo relę

PROGRAMAVIMAS

Parametras		ĮJUNGTAS	IŠJUNGTAS
1-asis	lokalizacija (*)	įjungtas	išjungtas
2-asis	akustinis signalas	įjungtas	išjungtas
3-iasis	išvesties kontaktų veikimas	bistabilus	monostabilus

(*) Du mėlyni šviesos diodai priekyje šviesos intensyvumui:
- švelnus = lokalizacija
- ryškus = komanda gauta

Norėdami pasiekti parametrų keitimo procedūrą:
Paspauskite programuojamą mygtuką (šoninė padėtis) ir palaikykite mažiausia 4 sekundes (pavyzdžiui, rašiklio galiuku).
DĖMESIO: kai procedūra aktyvinama, visi parametrai automatiškai įjungiami.

1-asis parametras LOKALIZACIJA
- 1-ojo parametro nustatymo prieiga nurodoma vienu signalu – akustiniu (1 pyptelėjimas) ir šviesiniu (1 mirktelėjimas) – tai kartojama kas 2 sekundes.
- Kad patvirtintumėte įjungimą „Lokalizacija įjungta“ (LED nuolat šviečia mažu intensyvumu), paspauskite mygtuką šone. Tai automatiškai bus tęsiama su kitais parametrais.
- Kad išjungtumėte „Lokalizacija išjungta“, paspauskite priekinį liečiamąjį valdiklį (trumpai palieskite): priekinis šviesos diodas švies 1 sekundę.
- Kai priekinis šviesos diodas išsijungs, tai automatiškai persiduos kitiems parametrams.
- Kai „Lokalizacija išjungta“, šviesos diodas įsijungia tik parodydamas, kad gauta komanda arba kad aktyvinta „Pristabdymo“ funkcija.

2-asis parametras AKUSTINIS SIGNALIZAVIMAS
- 2-ojo parametro nustatymo prieiga nurodoma dvigubu signalu – akustiniu (2 pyptelėjimai) ir šviesiniu (2 mirktelėjimai) – tai kartojama kas 3 sekundes.
- Patvirtinkite įjungimą „Akustinis signalizavimas įjungtas“ (zirzeklis praneša apie kiekvieną gautą komandą) paspausdami mygtuką šone. Tai automatiškai bus tęsiama su kitais parametrais.
- Kad išjungtumėte „Akustinis signalizavimas išjungtas“, paspauskite priekinį liečiamąjį valdiklį (trumpai palieskite): priekinis šviesos diodas švies 1 sekundę.
Kai priekinis šviesos diodas išsijungs, tai automatiškai bus tęsiama su kitais parametrais.
- Kai „Akustinis signalizavimas išjungtas“, zirzeklis praneš tik kai parametrų keitimo procedūra įjungiama ar išjungiama ir kai aktyvinama „Pristabdymo“ funkcija.
Pastaba. Valdant iš dubliavimo modulių, zirzeklis neskleis garsinio signalo.

3-iasis parametras IŠVESTIES KONTAKTŲ VEIKIMAS
- 3-iojo parametro nustatymo prieiga nurodoma trigubu signalu – akustiniu (3 pyptelėjimai) ir šviesiniu (3 mirktelėjimai) – tai kartojama kas 3 sekundes.
- Kad patvirtintumėte įjungimą „Bistabilus“ (impulsinis relės veikimas), paspauskite mygtuką šone. Automatiškai išeisite iš parametrų keitimo procedūros.
- Kad išjungtumėte „Monostabilus“, paspauskite priekinį liečiamąjį valdiklį (trumpai palieskite): priekinis šviesos diodas švies 1 sekundę.
- Automatiškai išeisite iš parametrų keitimo procedūros, kai priekinis šviesos diodas užges.

Išvestis
Jeigu pasirinkimo neatliksite 30 sekundžių, automatiškai išeisite iš parametrų keitimo procedūros (šiuo atveju ką tik nustatyti parametrai bus išsaugoti). Kai programa išjungiama pasibaigus numatytajam laikui, pasigirsta ilgas „pyptelėjimas“.

Pristabdymo funkcija
Norint išvalyti priekinę plokštę nuolat neaktyvinant išvesties kontakto, jutiklinį įrenginį galima laikinai pristabdyti paspaudus jautrią zoną ir palaikius mažiausia 10 sekundžių. Garsinis signalas (5 pyptelėjimai) parodys, kad buvo aktyvinta pristabdyta būsena. Pristabdyta būsena tęsiasi 20 sekundžių, tuo metu mirksi priekinis šviesos diodas. Išėjimą iš pristabdytos būsenos ir grįžimą į įprastą veikimą nurodo garsinis signalas (5 pyptelėjimai).

LATVISKI

① Priekšējā LED
② Skārienjutīgā zona
③ Programmēšanas spiedpogas

Lai aktivizētu vai deaktivizētu (IESLĒGTU/IZSLĒGTU) slodzi, ātri pieskarieties vai viegli paberzējiet vienvirziena slēdža virsmu (skārienjutīgo zonu) ②. Visas darbības slodzes ieslēgšanai vai izslēgšanai var veikt arī izmantojot GW10906-GW12906-GW14906 kopētāja moduli vai standarta atvērtās spiedpogas.

SLODZES VEIDI

PIEZĪME: jebkādai slodzei, kas norādīta **attēlā A**, lietojiet atbalsta releju.

PROGRAMMĒŠANA

Parametrs		IESLĒGTS	IZSLĒGTS
1.	lokalizācija (*)	iespējots	atspējots
2.	skaņas signāls	iespējots	atspējots
3.	izvades kontakta funkcionalitāte	ar diviem balstiem	ar vienu balstu

(*) Divas priekšējās LED lampiņas (zilas) gaismas intensitātei:
- maigs = lokalizācija
- spilgts = komanda ir saņemta

Lai sāktu parametra izmainīšanas procesu:
Nospiediet programmēšanas spiedpogu (sānu pozīcijā) un turiet vismaz 4 sekundes (izmantojiet, piemēram, pildspalvas galu). UZMANĪBU: kad darbība ir aktivizēta, visi parametri tiek automātiski iestatīti pozīcijā IESLĒGTS.

1. parametrs LOKALIZĀCIJA
- Uz piekļuvi 1. parametra iestatījumiem norāda viens signāls - skaņas signāls (1 pīkstiens) un gaismas signāls (1 iedegšanās), kas cikliski atkārtojas ik pēc divām sekundēm.
- Lai apstiprinātu, ka ir aktivizēta funkcija „Lokalizācija iespējota" (visu laiku iedegta LED lampiņa ar zemu intensitāti), nospiediet spiedpogas sānus. Pēc tam tas automātiski turpina ar nākamo parametru.
- Lai izslēgtu funkciju („Lokalizācija atspējota"), nospiediet priekšējo daļu (ātrais pieskāriens): uz vienu sekundi iedegsies priekšējā LED lampiņa.
- Kad priekšējā LED lampiņa izslēdzas, notiek automātiska pārslēgšanās uz nākamo parametru.
- Ja lokalizācija ir atspējota, LED lampiņa iedegas, lai norādītu uz saņemtu komandu vai to, ka aktivizēta „Aiztures" funkcija.

2. parametrs SKAŅAS SIGNĀLS
- Uz piekļuvi 2. parametra iestatījumiem norāda divi signāli - skaņas signāls (2 pīkstieni) un gaismas signāls (2 iedegšanās), kas cikliski atkārtojas ik pēc trim sekundēm.
- Lai apstiprinātu, ka ir aktivizēta funkcija „Skaņas signāls iespējots" (zumers atskaņo signālu pēc katras saņemtās komandas), nospiediet spiedpogas sānus. Pēc tam tas automātiski turpina ar nākamo parametru.
- Lai izslēgtu funkciju („Skaņas signāls atspējots"), nospiediet priekšējo daļu (ātrais pieskāriens): uz vienu sekundi iedegas priekšējā LED lampiņa. Pēc tam, kad izslēdzas priekšējā LED lampiņa, tiek automātiski turpināts ar nākamo parametru.
- Ja skaņas signāls ir atspējots, zumers atskaņo skaņas signālu, lai norādītu, ka tiek aktivizēta/deaktivizēta parametru izmainīšanas procedūra vai ka tiek aktivizēta „Aizkaves" funkcija.
Piezīme: Ja vadība tiek saņemta no kopētāja moduļa, zumers neizdos nekādu skaņas signālu.

3. parametrs IZVADES KONTAKTA FUNKCIJA
- Uz piekļuvi 3. parametra iestatījumiem norāda trīs signāli - skaņas signāls (3 pīkstieni) un gaismas signāls (3 iedegšanās), kas cikliski atkārtojas ik pēc trim sekundēm.
- Lai apstiprinātu, ka ir aktivizēta funkcija „Ar diviem balstiem" (impulsīvā releja funkcija), nospiediet spiedpogas sānus. Jūs automātiski pārtrauksiet parametra izmainīšanas procesu.
- Lai izslēgtu funkciju („Ar vienu balstu"), nospiediet priekšējo daļu (ātrais pieskāriens): uz vienu sekundi iedegsies priekšējā LED lampiņa.
- Pēc tam, kad izdzisīs priekšējā LED lampiņa, automātiski beigsies parametra izmainīšanas process.

Izvade
Ja 30 sekunžu laikā netiek veikta atlase, parametra izmaiņu procedūra tiks automātiski pārtraukta (šajā gadījumā tikko iestatītie parametri tiks saglabāti). Uz procedūras pārtraukšanu taimauta dēļ norāda garš pīkstiens.

Aizkaves funkcija
Lai notīrītu priekšējo plati bez nepieciešamības nepārtraukti aktivizēt izvades kontaktu, skārienjutīgo ierīci var uz laiku aizturēt, nospiežot skārienjutīgo zonu un turot to vismaz 10 sekundes. Skaņas signāls (5 pīkstieni) norāda uz to, ka ticis aktivizēts aizkaves statuss. Aizkaves statuss ir aktīvs 20 sekundes, kā laikā LED lampiņas mirgo. Uz aizkaves statusa deaktivizēšanu un atgriešanos normālā darbības režīmā norāda skaņas signāls (5 pīkstieni).

MAGYAR

① Előlapi LED
② Érintésérzékeny terület
③ Programozó nyomógombok

A terhelés be- vagy kikapcsolásához (BE / KI) röviden érintse meg, vagy óvatosan húzza végig az ujját az egyáramkörű kapcsoló ② felületén (érintésérzékeny terület). A terhelés be- és kikapcsolására szolgáló műveletek a GW10906-GW12906-GW14906 vezérlő kétszerező modullal, vagy az alaphelyzetben nyitott nyomógombokkal is megvalósíthatók.

TERHELÉSTÍPUSOK

MEGJEGYZÉS: Az **A ábrán** nem feltüntetett terheléstípusokhoz kiegészítő relé szükséges.

PROGRAMOZÁS

Paraméter		BE	KI
1.	lokalizálás (*)	engedélyezett	tiltott
2.	hangjelzés	engedélyezett	tiltott
3.	kimeneti érintkező működése	bistabil	monostabil

(*) Kettős fényerejű kék előlapi LED:
- halvány = lokalizálás
- erős = parancsvétel

A paraméterek módosításához:
Tartsa nyomva az (oldalsó) programozó nyomógombot legalább 4 másodpercig (pl. tollheggyel). FIGYELEM: az eljárás aktív állapotában minden paraméter automatikusan BE állapotba áll.

1. paraméter: LOKALIZÁLÁS
- Az 1. paraméter beállításához való hozzáférést 2 másodpercenként ismétlődő egyszeres hangjelzés (1 sípolás) és egyszeres fényjelzés (1 villanás) jelzi.
- A „Lokalizálás engedélyezett" (a LED kis fényerővel folyamatosan világít) állapot bekapcsolásához nyomja meg az oldalt elhelyezett nyomógombot. A rendszer ezután automatikusan továbblép a következő paraméterre.
- A „Lokalizálás tiltott" állapot bekapcsolásához érintse meg (röviden) az elülső érintőfelületet: az előlapi LED 1 másodpercre bekapcsol.
- Az előlapi LED kikapcsolása után a rendszer automatikusan továbblép a következő paraméterre.
- „Lokalizálás tiltott" állapotban a LED csak parancs vételének jelzésére, vagy a „Tiltás" funkció aktív állapotának jelzésére kapcsol be.

2. paraméter: HANGJELZÉS
- A 2. paraméter beállításához való hozzáférést 3 másodpercenként ismétlődő kétszeres hangjelzés (2 sípolás) és kétszeres fényjelzés (2 villanás) jelzi.
- A „Hangjelzés engedélyezett" (minden parancsvételnél hangjelzés hallható) állapot bekapcsolásához nyomja meg az oldalt elhelyezett nyomógombot. A rendszer ezután automatikusan továbblép a következő paraméterre.
- A „Hangjelzés tiltott" állapot bekapcsolásához érintse meg (röviden) az elülső érintőfelületet; az előlapi LED 1 másodpercre bekapcsol. Az előlapi LED kialvása után a folyamat automatikusan folytatódik a következő paraméterrel.
- „Hangjelzés tiltott" állapotban a hangjelzés csak a paramétermódosítási eljárásba való belépéskor, illetve az abból való kilépéskor, valamint a „Tiltás" funkció aktív állapotának jelzésére kapcsol be.
Megjegyzés: A kétszerező modulokról történő vezérlés esetén hangjelzés nem hallható.

3. paraméter: A KIMENETI ÉRINTKEZŐ FUNKCIÓJA
- A 3. paraméter beállításához való hozzáférést 3 másodpercenként ismétlődő háromszoros hangjelzés (3 sípolás) és háromszoros fényjelzés (3 villanás) jelzi.
- A „Bistabil" (impulzusrelé funkció) állapot bekapcsolásához nyomja meg az oldalt elhelyezett nyomógombot. A rendszer automatikusan kilép a paramétermódosítási eljárásból.
- A „Monostabil" állapot bekapcsolásához érintse meg (röviden) az elülső érintőfelületet: az előlapi LED 1 másodpercre bekapcsol.
- Az előlapi LED kikapcsolása után a rendszer automatikusan kilép a paramétermódosítási eljárásból.

Kimenet
Ha 30 másodpercig nem történik kiválasztás, akkor a rendszer automatikusan kilép a paramétermódosítási eljárásból (ebben az esetben az aktuálisan beállított paraméterek kerülnek mentésre). Az eljárásból időtúllépés miatti kilépést hosszú sípszó jelzi.

Tiltás funkció
Az előlapi lemeznek a kimeneti érintkező folyamatos aktiválása nélküli tisztításához az érintőfelület legalább 10 másodperc történő folyamatos nyomással letiltható. A tiltott állapot aktiválását hangjelzés (5 sípolás) jelzi. A tiltott állapot 20 másodpercig tart, ezalatt az előlapi LED villog. A tiltott állapotból való kilépést és a normál működéshez való visszatérést hangjelzés (5 sípolás) jelzi.

MALTI

① LED ta' quddiem
② Żona tattili sensittiva
③ Buttuni tal-ipprogrammar

Biex tattiva jew tiddiżattiva (ON / OFF) il-karga, messa malajr jew ħokk b'mod ħafif ftit il-wiċċ (żona tattili sensittiva) ② tal-iswiċċ b'ċirkwit uniku. L-operazzjonijiet kollha biex tixgħel jew titfi l-karga huma possibbli wkoll permezz tad-duplikatur tal-kontroll GW10906-GW12906-GW14906 jew permezz ta' buttuni normalment miftuħa.

TIPI TA' KARGA

NOTA: għal kwalunkwe tip ta' karga mhux indikati fil- **fig. A**, uża relay ta' appoġġ.

IPPROGRAMMAR

Parametru		ON	OFF
L-ewwel	lokalizzazzjoni (*)	attivata	diżattivata
It-tieni	sinjal akustiku	attivat	diżattivat
It-tielet	funzjonalità tal-kuntatt tal-output	bistabbli	monostabbli

(*) LED blu doppju fuq quddiem għall-intensità tad-dawl:
- baxx = lokalizzazzjoni
- qawwi = kmand riċevut

Biex taċċessa l-Proċedura għall-Modifika tal-Parametri:
Agħfas il-buttuna tal-ipprogrammar (fil-ġenb) għal mill-anqas 4 sekondi (pereżempju bil-ponta ta' pinna). ATTENZJONI: meta tiġi attivata l-proċedura, il-parametri kollha jiġu awtomatikament issettjati għal ON.

L-ewwel (1) parametru LOKALIZZAZZJONI
- L-aċċess għall-issettjar tal-ewwel (1) parametru huwa indikat b'sinjal wieħed - akustiku (beep waħda) u luminuż (leħħa waħda) - li jiġi ripetut b'mod ċikliku kull 2 sekondi.
- Biex tikkonferma ON "Lokalizzazzjoni attivata" (LED mixgħul il-ħin kollu b'intensità baxxa), agħfas il-buttuna tal-ġenb. Hija mbagħad tkompli b'mod awtomatiku bil-parametru li jmiss.
- Biex tissettja OFF "Lokalizzazzjoni diżattivata", agħfas il-kmand tattili ta' quddiem (messa malajr): l-LED ta' quddiem jixgħel għal sekonda (1).
- Wara li jintefa l-LED ta' quddiem, hija mbagħad tgħaddi b'mod awtomatiku għall-parametru li jmiss.
- Bil-"Lokalizzazzjoni diżattivata", l-LED jixgħel biss biex jindika meta jiġi riċevut kmand jew li l-funzjoni ta' "Inibizzjoni" tkun attivata.

It-tieni (2) parametru SENJALAZZJONI AKUSTIKA
- L-aċċess għall-issettjar tat-tieni (2) parametru huwa indikat b'sinjal doppju - akustiku (żewġ beeps) u luminuż (żewġ leħħiet) - li jiġi ripetut b'mod ċikliku kull 3 sekondi.
- Biex tikkonferma ON "Senjalazzjoni akustika attivata" (il-bażer jissenjala kull kmand riċevut), agħfas il-buttuna tal-ġenb. Hija mbagħad tkompli b'mod awtomatiku bil-parametru li jmiss.
- Biex tissettja OFF "Senjalazzjoni akustika diżattivata", agħfas il-kmand tattili ta' quddiem (messa malajr); l-LED ta' quddiem jixgħel għal sekonda (1).
Wara li l-LED ta' quddiem jintefa, dan imbagħad ikompli b'mod awtomatiku bil-parametru li jmiss.
- Bis-"Senjalazzjoni akustika diżattivata", il-bażer jissenjala biss meta l-proċedura għall-modifika tal-parametri tiġi aċċessata/toħroġ minnha, u li l-funzjoni ta' "Inibizzjoni" tkun attivata.
Nota: Fil-każ ta' kontroll mid-duplikaturi, il-buzzer mhux sejjer jitfa' sinjal akustiku.

It-tielet (3) parametru FUNZJONI TAL-KUNTATT TAL-OUTPUT
- L-aċċess għall-issettjar tat-tielet parametru huwa indikat b'sinjal triplu - akustiku (3 beeps) u luminuż (3 leħħiet) - li jiġi ripetut b'mod ċikliku kull 3 sekondi.
- Biex tikkonferma ON "Bistabbli" (funzjoni tar-relay tal-impulsi), agħfas il-buttuna tal-ġenb. Inti toħroġ b'mod awtomatiku mill-proċedura ta' modifika tal-parametri.
- Biex tissettja OFF "Monostabbli", agħfas il-kmand tattili ta' quddiem (messa malajr): l-LED ta' quddiem jixgħel għal sekonda (1).
- Inti toħroġ b'mod awtomatiku mill-proċedura ta' modifika tal-parametri wara li jintefa l-LED ta' quddiem.

Output
Jekk ma ssir l-ebda għażla għal 30 sekonda, inti toħroġ b'mod awtomatiku mill-proċedura ta' modifika tal-parametri (f'dan il-każ, jiġu ssejvjati l-parametri li jkunu għadhom kemm ġew issettjati). Il-ħruġ mill-proċedura minħabba li jkun għadda l-ħin jiġi senjalat b'"beep" twila.

Funzjoni ta' inibizzjoni
Biex tnaddaf il-pjanċa ta' quddiem mingħajr ma tattiva kontinwament il-kuntatt tal-output, l-apparat tattili jista' jiġi temporanjament inibit billi tagħfas iż-żona sensittiva għal mill-anqas 10 sekondi. Sinjal akustiku (5 beeps) jindika li jkun ġie attivat l-istatus ta' inibizzjoni. L-istatus ta' inibizzjoni jdum 20 sekonda, li matulhom l-LED ta' quddiem jixgħel u jintefa. Il-ħruġ mill-istatus ta' inibizzjoni, u r-ritorn għall-operazzjoni normali, jiġi indikat b'sinjal akustiku (5 beeps).

NEDERLANDS

① Frontaal led
② Gevoelige aanraakzone
③ Programmeertoets

Om de belasting in of uit te schakelen (ON / OFF) raakt u snel oppervlak ② (gevoelige aanraakzone) van de schakelaar (lichtjes) aan. Alle werkzaamheden voor in- en uitschakelen van de belasting kunnen ook worden uitgevoerd met de bedieningsduplicator GW10906-GW12906-GW14906 of met knoppen die gewoonlijk openstaan.

SOORTEN BELASTING

OPMERKING: voor alle soorten belasting die niet in **fig. A** staan gebruikt u een hulprelais.

PROGRAMMERING

Parameter		ON	OFF
1ste	nachtverlichting (*)	vrijgegeven	uitgeschakeld
2de	hoorbaar signaal	vrijgegeven	uitgeschakeld
3de	functionaliteit van uitgangscontact	bistabiel	monostabiel

(*) Frontaal blauw led met dubbele lichtsterkte:
- zacht = nachtverlichting
- intens = ontvangst van commando

Om de procedure voor parameterwijziging te openen:
Druk tenminste 4 seconden lang op de programmeertoets (op de zijkant) (gebruik bijv. de punt van een pen). OPGELET: wanneer de procedure wordt geactiveerd, worden alle parameters automatisch op ON gezet.

1ste parameter NACHTVERLICHTING
- Toegang tot de instelling van de 1ste parameter wordt aangegeven met een enkele hoorbare (1 biep) en zichtbare (1 knippering) signalering, die op cyclische wijze om de 2 seconden wordt herhaald.
- Om ON "Nachtverlichting vrijgegeven" te bevestigen (led brandt altijd met zacht licht) drukt u op de knop op de zijkant. De procedure gaat automatisch naar de volgende parameter.
- Om OFF "Nachtverlichting uitgeschakeld" in te stellen maakt u gebruik van de frontale aanraakbediening (snel aanraken): de frontale led licht 1 seconde op.
- Wanneer de frontale led dooft, gaat de procedure automatisch naar de volgende parameter.
- In geval van "Nachtverlichting uitgeschakeld" gaat de led enkel branden om de ontvangst van een commando of de activering van de functie "Blokkering" aan te geven.

2de parameter HOORBARE SIGNALERING
- Toegang tot de instelling van de 2de parameter wordt aangegeven met een dubbele hoorbare (2 biepen) en zichtbare (2 knipperingen) signalering, die op cyclische wijze om de 3 seconden wordt herhaald.
- Om ON "Hoorbare signalering vrijgegeven" te bevestigen (de zoemer geeft elk ontvangen commando aan) drukt u op de knop op de zijkant. De procedure gaat automatisch naar de volgende parameter.
- Om OFF "Hoorbare signalering uitgeschakeld" in te stellen maakt u gebruik van de frontale aanraakbediening (snel aanraken): de frontale led licht 1 seconde op.
Wanneer de frontale led dooft, gaat de procedure automatisch naar de volgende parameter.
- In geval van "Hoorbare signalering uitgeschakeld" geeft de zoemer enkel het openen/sluiten van de procedure voor "Parameterinstelling" en de activering van de functie "Blokkering" aan.
Opmerking: In geval van bediening met duplicatoren geeft de zoemer geen enkel hoorbaar signaal af.

3de parameter FUNCTIONALITEIT VAN UITGANGSCONTACT
- Toegang tot de instelling van de 3de parameter wordt aangegeven met een drievoudige hoorbare (3 biepen) en zichtbare (3 knipperingen) signalering, die op cyclische wijze om de 3 seconden wordt herhaald.
- Om ON "Bistabiel" (werking type impulsrelais) te bevestigen drukt u op de knop op de zijkant. De procedure voor parameterwijziging wordt automatisch afgesloten.
- Om OFF "Monostabiel" in te stellen maakt u gebruik van de frontale aanraakbediening (snel aanraken): de frontale led licht 1 seconde op.
- Wanneer de frontale led dooft, wordt de procedure voor parameterwijziging automatisch afgesloten.

Afsluiten
Als er 30 seconden lang geen selectie wordt uitgevoerd, wordt de procedure voor parameterwijziging automatisch afgesloten (in dat geval worden de pas ingestelde parameters opgeslagen). Het afsluiten van de procedure door time-out wordt gemeld met een lange "biep".

Functie blokkering
Om het frontale afdekplaatje te kunnen reinigen zonder het uitgangscontact telkens te activeren bestaat de mogelijkheid om de werking van de Touch-component tijdelijk te blokkeren door de gevoelige zone lang aan te raken (tenminste 10 seconden). De activering van de blokkering wordt aangegeven met een hoorbare signalering (5 biepen). De blokkering duurt 20 seconden en tijdens die tijd knippert de frontale led. De beëindiging van de blokkering en het herstel van de gewone werking wordt aangegeven met een hoorbare signalering (5 biepen).

NORSK

① LED-lampe foran
② Følsomt touch-område
③ Programmeringsknapp

For aktivere eller deaktivere (ON / OFF) belastningen, ta på (berør) overflaten (område for sensibile touch) ② til bryteren flyktig. Alle operasjonene for å slå på og av belastningen kan også utføres med duplikatoren for kontroll GW10906-GW12906-GW14906 eller med taster som normalt er åpne.

TYPE BELASTNING

MERK: Bruk et hjelperelé til alle typer belastninger som ikke er vist i **fig. A**.

PROGRAMMERING

Parameter		ON	OFF
1.	lokalisering (*)	aktivert	deaktivert
2.	lydvarsel	aktivert	deaktivert
3.	utgangskontakt funksjon	bistabil	monostabil

(*) Blått LED-lys foran, dobbel lysstyrke:
- svakt = lokalisering
- sterkt = kommando mottatt

For å få tilgang til prosedyren for endring av parameterne:
Trykk på programmeringsknappen (på siden) i min. 4 sekunder (bruk for eksempel spissen på en penn).
ADVARSEL: Når prosedyren aktiveres blir alle parameterne automatisk innstilt til ON.

1. parameter LOKALISERING
- Tilgangen til innstilling av den første parameteren vises av ett enkelt varselsignal: med lyd (ett pip) og med lys (ett blink), som gjentas syklisk annethvert sekund.
- For å bekrefte ON "Aktivert lokalisering" (Led lyser fast med svak styrke), må du trykke på knappen på siden. Man kommer automatisk til neste parameter.
- For å innstille OFF "Lokalisering deaktivert", bruker du touch-kommandoen foran (rask berøring): LED-lampen foran tennes og lyser i 1 sekund.
- Når LED-lampen foran er slukket, kommer man automatisk til neste parameter.
- I "Deaktivert lokalisering" tennes LED-lampen bare for å vise at en kommando har blitt mottatt eller at "sperre"-funksjonen er aktivert.

2. parameter LYDVARSEL
- Tilgangen til innstilling av den andre parameteren vises av et dobbelt varselsignal: med lyd (to pip) og med lys (to blink), som gjentas syklisk hvert tredje sekund.
- For å bekrefte ON "Lydvarsel aktivert" (summeren varsler hver kommando som mottas), trykker du på knappen på siden. Man går automatisk over på neste parameter.
- For å innstille OFF "Lydvarsel deaktivert", bruker du touch-kommandoen foran (rask berøring). LED-lampen foran tennes og lyser i 1 sekund.
Automatisk etter at led framme er slukket, går man automatisk over på neste parameter.
- I "Lydvarsel deaktivert" varsler summeren bare når man går inn eller ut av prosedyren for "Innstilling av parameterne" og at "sperre"-funksjonen er aktivert.
Merk: Hvis kommandoen kommer fra duplikatorene til summeren, vil man ikke høre noen lydsignal.

3. parameter UTGANGSKONTAKT FUNKSJON
- Tilgangen til innstilling av den tredje parameteren vises av et tredobbelt varselsignal: med lyd (tre pip) og med lys (tre blink), som gjentas syklisk hvert tredje sekund.
- For å bekrefte "bistabil" ON (type impulsrelé funksjon), må du trykke på knappen på siden. Prosedyren for endring av parameterne avsluttes automatisk.
- For å innstille "monostabil" OFF, bruker du touch-kommandoen foran (rask berøring): LED-lampen foran tennes og lyser i 1 sekund.
- Automatisk etter at led foran er slukket, vil en gå ut av prosedyren for endring av parameterne.

Avslutning
Hvis man ikke gjør noen valg i løpet av 30 sekunder, avsluttes prosedyren for endring av parameterne automatisk (i så fall lagres dataene du nettopp har lagt inn). Når prosedyren avsluttes på grunn av tidsavbrudd, varsles dette med et langt pipesignal.

Sperrefunksjon
For å forenkle rengjøring av frontplaten uten stadig å aktivere utgangskontakten, er det mulig å hindre midlertidig touchfunksjonen med et langt trykk (min. 10 sekunder) på det følsomme området. Når sperrefunksjonen er aktivert, vil man høre et lydsignal (5 pip). Sperrefunksjonen varer i 20 sekunder og LED-lampen foran vil blinke hele denne tiden. Når sperrefunksjonen er avsluttet og normal funksjon er gjenopprettet, vil man høre et lydsignal (5 pip).

POLSKI

① Przednia dioda LED
② Powierzchnie dotykowe
③ Przyciski do programowania

Aby aktywować lub dezaktywować (WŁĄCZYĆ / WYŁĄCZYĆ) odbiornik, należy krótko dotknąć lub delikatnie przesunąć palcem po powierzchni (dotykowej) ② włącznika. Wszystkie operacje włączania lub wyłączania odbiornika możliwe są również z wykorzystaniem duplikatora GW10906-GW12906-GW14906 lub za pomocą przycisków normalnie otwartych.

TYPY ODBIORNIKÓW

UWAGA: dla odbiorników, które nie zostały wskazane na **rys. A**, należy użyć przekaźnika pomocniczego.

PROGRAMOWANIE

Parametr		ON	OFF
1.	podświetlenie lokalizacyjne (*)	włączone	wyłączone
2.	sygnał dźwiękowy	włączone	wyłączone
3.	działanie styku wyjściowego	bistabilny	monostabilny

(*) Niebieska dioda LED z dwoma intensywnościami świecenia:
- niska intensywność = podświetlenie lokalizacyjne
- wysoka intensywność = odebrano polecenie

Aby wejść w tryb konfiguracji:
Nacisnąć przycisk programowania (z boku) przez co najmniej 4 sekundy (na przykład za pomocą końcówki długopisu). UWAGA: po aktywacji procedury wszystkie parametry są automatycznie ustawiane jako włączone (ON).

1. parametr PODŚWIETLENIE LOKALIZACYJNE
- Wejście do konfiguracji parametru 1. jest sygnalizowane pojedynczym sygnałem – dźwiękowym (1 piknięcie) i świetlnym (1 mignięcie) – powtarzanym cyklicznie co 2 sekundy.
- Aby potwierdzić włączenie (ON) - „Podświetlenie lokalizacyjne włączone" - (dioda LED cały czas świeci z niskim natężeniem), nacisnąć przycisk z boku. Następnie urządzenie automatycznie przejdzie do kolejnego parametru.
- Aby wyłączyć (OFF) - „Podświetlenie lokalizacyjne wyłączone" - nacisnąć przedni panel dotykowy (krótkie dotknięcie): przednia dioda LED włączy się na 1 sekundę.
- Gdy przednia dioda LED zgaśnie, urządzenie automatycznie przejdzie do konfiguracji kolejnego parametru.
- Gdy „Podświetlenie lokalizacyjne jest wyłączone" dioda LED świeci się tylko po odebraniu polecenia lub po aktywowaniu funkcji „zawieszenia działania".

2. parametr SYGNALIZACJA DŹWIĘKOWA
- Wejście do konfiguracji parametru 2. jest sygnalizowane podwójnym sygnałem – dźwiękowym (2 piknięcia) i świetlnym (2 mignięcia) – powtarzanym cyklicznie co 3 sekundy.
- Aby potwierdzić włączenie (ON) „Sygnalizacja dźwiękowa włączona" (brzęczyk emituje dźwięk po każdym odebranym poleceniu), nacisnąć przycisk z boku. Następnie urządzenie automatycznie przejdzie do kolejnego parametru.
- Aby wyłączyć (OFF) parametr - „Sygnalizacja dźwiękowa wyłączona", nacisnąć przedni panel dotykowy (krótkie dotknięcie); przednia dioda LED włączy się na 1 sekundę.
Gdy przednia dioda LED zgaśnie, urządzenie automatycznie przejdzie do konfiguracji kolejnego parametru.
- Gdy parametr jest wyłączony - „Sygnalizacja dźwiękowa wyłączona" - brzęczyk emituje dźwięk tylko przy wchodzeniu/wychodzeniu z trybu konfiguracji oraz aktywowaniu funkcji „zawieszenia działania".
Uwaga: W przypadku sterowania za pomocą duplikatorów, brzęczyk nie będzie emitował sygnału dźwiękowego.

3. parametr DZIAŁANIE STYKU WYJŚCIOWEGO
- Wejście do konfiguracji parametru 3. jest sygnalizowane potrójnym sygnałem – dźwiękowym (3 piknięcia) i świetlnym (3 mignięcia) – powtarzanym cyklicznie co 3 sekundy.
- Aby potwierdzić włączenie (ON) – „Bistabilny" – (funkcja przekaźnika impulsowego), nacisnąć przycisk z boku. Urządzenie automatycznie wyjdzie z procedury konfiguracji.
- Aby wyłączyć (OFF) parametr – „Monostabilny" – nacisnąć przedni panel dotykowy (szybkie dotknięcie): przednia dioda LED włączy się na 1 sekundę.
- Urządzenie automatycznie wyjdzie z procedury konfiguracji po zgaśnięciu przedniej diody LED.

Wychodzenie
Jeżeli w ciągu 30 sekund użytkownik nie wprowadzi żadnych zmian, urządzenie automatycznie wyjdzie z trybu konfiguracji (w tym przypadku wykonane do tego czasu ustawienia zostaną zapisane). Wyjście z trybu konfiguracji wskutek upłynięcia czasu jest sygnalizowane długim „piknięciem".

Funkcja zawieszenia działania
Funkcję tymczasowego zawieszenia działania, która umożliwia wyczyszczenie płytki czołowej urządzenia bez ciągłego aktywowania styku wyjściowego, można włączyć poprzez naciśnięcie powierzchni dotykowej i przytrzymanie przez co najmniej 10 sekund. Sygnał dźwiękowy (5 piknięć) sygnalizuje aktywację funkcji zawieszenia działania. Działanie jest zawieszone na 20 sekund – w tym czasie przednia dioda LED miga. Wyjście z trybu zawieszenia i powrót do trybu normalnego sygnalizowany jest sygnałem dźwiękowym (5 piknięć).

PORTUGUÊS

① LED frontal
② Área sensível ao toque
③ Botão de programação

Para ativar ou desativar (ON / OFF) a carga, toque rapidamente a superfície (área sensível ao toque) ② do interruptor. Todas as operações de ligar e desligar a carga também são possíveis utilizando o duplicador de comando GW10906-GW12906-GW14906 ou por botões normalmente abertos.

TIPOS DE CARGA

NOTA: para todos os tipos de carga não indicados na **fig. A**, utilize um relé de apoio.

PROGRAMAÇÃO

Parâmetro		ON	OFF
1°	localização (*)	Habilitada	desabilitada
2°	sinalização sonora	Habilitada	desabilitada
3°	funcionalidade do contato de saída	biestável	monoestável

(*) LED frontal azul de intensidade luminosa dupla:
- ténue = localização
- intensa = comando recebido

Para ter acesso ao Procedimento de Modificação dos Parâmetros:
Prima o botão de programação (posição lateral), por pelo menos 4 segundos (utilize, por exemplo, a ponta de uma caneta).
ATENÇÃO: para a ativação do Procedimento, todos os Parâmetros são configurados automaticamente ON.

1° parâmetro LOCALIZAÇÃO
- O acesso à configuração do 1º parâmetro é indicado por uma única sinalização, sonora (1 beep) e luminosa (1 lampejo), que se repete ciclicamente a cada 2 segundos.
- Para confirmar ON "Localização Habilitada" (LED sempre aceso com intensidade ténue), prima o botão lateral. Passa automaticamente para o próximo parâmetro.
- Para configurar OFF "Localização Desabilitada", opere no comando touch frontal (toque rápido): acende o LED frontal por 1 segundo.
- Automaticamente após o LED frontal apagar passa para o próximo parâmetro.
- Com "Localização Desabilitada" o LED acende apenas para indicar um comando recebido ou a função "Inibição" ativada.

2° parâmetro SINALIZAÇÃO SONORA
- O acesso à configuração do 2º parâmetro é indicado por uma sinalização dupla, sonora (2 beep) e luminosa (2 lampejos), que se repete ciclicamente a cada 3 segundos.
- Para confirmar ON "Sinalização Acústica Habilitada" (o buzzer sinaliza cada comando recebido), prima o botão lateral. Passa automaticamente para o próximo parâmetro.
- Para configurar OFF "Sinalização Acústica Desabilitada", opere no comando touch frontal (toque rápido), acende o LED frontal por 1 segundo.
Automaticamente após o LED frontal apagar passa para o próximo parâmetro.
- Com "Sinalização Acústica Desabilitada" o buzzer sinaliza apenas a entrada/saída do procedimento de "Configuração dos parâmetros" e a função "Inibição" ativada.
Nota: Em caso de comando dos duplicadores o buzzer não emite qualquer sinal sonoro.

3° parâmetro FUNCIONALIDADE DO CONTATO DE SAÍDA
- O acesso à configuração do 3º parâmetro é indicado por uma sinalização tripla, sonora (3 beep) e luminosa (3 lampejos), que se repete ciclicamente a cada 3 segundos.
- Para confirmar ON "Biestável" (funcionamento tipo relé de impulsos), prima o botão lateral. Sai automaticamente do procedimento de modificação dos parâmetros.
- Para configurar OFF "Monoestável", opere no comando touch frontal (toque rápido): acende o LED frontal por 1 segundo.
- Automaticamente após apagar o LED frontal sai do procedimento de modificação dos parâmetros.

Saída
Se não realizar qualquer seleção durante 30 segundos, sai automaticamente do procedimento de modificação dos parâmetros (neste caso, são guardados os parâmetros recém configurados). A saída do procedimento para time-out é sinalizada por um "beep" prolongado.

Função inibição
Para permitir a limpeza da placa frontal sem ativações contínuas do contato de saída, é possível inibir temporariamente o funcionamento do dispositivo Touch com um toque prolongado (pelo menos 10 segundos) em correspondência da área sensível. A ativação do estado de inibição é evidenciada por uma sinalização sonora (5 beep). O estado de inibição permanece por 20 segundos, durante os quais o LED frontal pisca. A saída do estado de inibição, e o retorno ao funcionamento normal, é evidenciado por uma sinalização sonora (5 beep).

ROMÂNĂ

① LED frontal
② Zonă tactilă
③ Butoane de programare

Pentru a activa sau dezactiva (PORNIRE/OPRIRE) sarcina, atingeți rapid sau glisați ușor cu degetul suprafața (zona tactilă) ② a întrerupătorului cu o cale. Toate operațiile pentru activarea sau dezactivarea sarcinii sunt de asemenea posibile prin utilizarea dispozitivului de copiere a comenzii GW10906-GW12906-GW14906 sau prin utilizarea butoanelor pentru deschidere normală.

TIPURI DE SARCINI

NOTĂ: pentru orice tipuri de sarcini care nu sunt indicate în **fig. A**, utilizați un releu de susținere.

PROGRAMARE

Parametru		PORNIT	OPRIT
La 1°	localizare (*)	activat	dezactivat
La 2°	semnal acustic	activat	dezactivat
La 3°	funcționalitate contact de ieșire	bistabil	monostabil

(*) LED frontal albastru dublu pentru intensitatea luminoasă:
- intensitate luminoasă scăzută = localizare
- intensitate luminoasă ridicată = comandă recepționată

Pentru accesarea procedurii de modificare a parametrilor:
Apăsați butonul de programare (poziție laterală) timp de cel puțin 4 secunde (de exemplu, utilizând vârful unui pix).
ATENȚIE: când procedura este activată, toți parametrii sunt activați automat.

LOCALIZAREA primului parametru
- Accesul la setarea primului parametru este indicată de un singur semnal - acustic (1 bip) și luminos (1 clipire) - care se repetă ciclic la fiecare 2 secunde.
- Pentru a confirma PORNIREA prin „Localizare activată" (LED-ul este întotdeauna aprins cu intensitate luminoasă scăzută), apăsați butonul lateral. Apoi se continuă automat cu următorul parametru.
- Pentru a seta pe OPRIT prin „Localizare dezactivată", apăsați elementul tactil de comandă frontal (atingere rapidă): LED-ul frontal se va aprinde timp de 1 secundă.
- După stingerea LED-ului frontal, sistemul trece automat la următorul parametru.
- Cu „Localizare dezactivată", LED-ul se aprinde numai pentru a indica recepționarea comenzii sau activarea funcției „Întrerupere".

SEMNALIZAREA ACUSTICĂ a celui de-al 2-lea parametru
- Accesul la setarea celui de-al 2-lea parametru este indicată de un semnal dublu - acustic (2 bipuri) și luminos (2 clipiri) - care se repetă ciclic la fiecare 3 secunde.
- Pentru a confirma PORNIREA prin „Semnalizare acustică activată" (semnalizatorul sonor se activează la fiecare comandă primită), apăsați butonul lateral. Apoi se continuă automat cu următorul parametru.
- Pentru a seta pe OPRIT prin „Semnalizare acustică dezactivată", apăsați elementul tactil de comandă frontal (atingere rapidă); LED-ul frontal se aprinde timp de 1 secundă.
După stingerea LED-ului frontal, sistemul continuă automat cu următorul parametru.
- Cu „Semnalizare acustică dezactivată", semnalizatorul sonor se activează numai când procedura de modificare a parametrilor este accesată/părăsită, iar funcția „Întrerupere" este activată.
Notă: În cazul unei comenzi de la dispozitivele de copiere, avertizorul sonor nu va emite niciun semnal acustic.

FUNCȚIA CONTACTULUI DE IEȘIRE pentru al 3-lea parametru
- Accesul la setarea celui de-al 3-lea parametru este indicată de un semnal triplu - acustic (3 bipuri) și luminos (3 clipiri) - care se repetă ciclic la fiecare 3 secunde.
- Pentru a confirma modul „Bistabil" (funcție releu de impuls), apăsați butonul lateral. Veți părăsi automat procedura de modificare a parametrilor.
- Pentru a DEZACTIVA modul „Monostabil", apăsați elementul tactil de comandă frontal (atingere rapidă): LED-ul frontal se va aprinde timp de 1 secundă.
- Veți părăsi automat procedura de modificare a parametrilor după stingerea LED-ului frontal.

Ieșire
Dacă nu este efectuată nicio selecție timp de 30 de secunde, veți părăsi automat procedura de modificare a parametrilor (în acest caz, parametrii setați vor fi salvați). Părăsirea procedurii datorată expirării perioadei de timp alocate este semnalizată printr-un „bip" lung.

Funcția de întrerupere
În scopul curățării plăcii frontale fără activarea continuă a contactului de ieșire, dispozitivul tactil poate fi întrerupt temporar prin apăsarea pe zona tactilă timp de cel puțin 10 secunde. Un semnal acustic (5 bipuri) va indica faptul că starea de întrerupere a fost activată. Starea de întrerupere durează 20 de secunde, timp în care LED-urile frontale clipesc. Încetarea stării de întrerupere și revenirea la modul normal de funcționare sunt indicate prin emiterea unui semnal acustic (5 bipuri).

РУССКИЙ

① Фронтальный светодиод
② Чувствительная область
③ Кнопка программирования

Чтобы включить или выключить (ВКЛ. / ВЫКЛ.) нагрузку, прикоснитесь на короткое время к поверхности ② (чувствительной области) выключателя. Все операции включения и выключения нагрузки также возможны с использованием модуля повторителя команд GW10906-GW12906-GW14906 или нормально открытых кнопок.

ТИПЫ НАГРУЗКИ

ПРИМЕЧАНИЕ: Для типов нагрузки, не указанных на **рис. A**, используйте промежуточное реле.

ПРОГРАММИРОВАНИЕ

Параметр		ON	OFF
1-й	подсветка (*)	включена	выключена
2-й	звуковая сигнализация	включена	выключена
3-й	конфигурация выходного контакта	бистабильный	моностабильный

(*) Фронтальный светодиод с двумя уровнями яркости:
- слабая = подсветка
- сильная = получена команда

Для доступа к процедуре редактирования параметров:
нажмите кнопку программирования (сбоку) и удерживайте ее не менее 4 секунд (используйте, например, кончик ручки).
ВНИМАНИЕ: При запуске процедуры для всех параметров автоматически устанавливается значение ON.

1-й параметр: ПОДСВЕТКА
- Доступ к редактированию 1-го параметра указывается одним звуковым (1 гудок) и световым (1 мигание) сигналом, циклически повторяющимся каждые 2 секунды.
- Чтобы подтвердить значение ON "Подсветка включена" (светодиод горит постоянно на малой яркости), нажмите боковую кнопку. При этом произойдет автоматический переход к следующему параметру.
- Чтобы установить значение OFF "Подсветка выключена", подайте команду путем касания лицевой сенсорной панели (короткое касание): фронтальный светодиод загорится на 1 секунду.
- Переход к следующему параметру происходит автоматически после выключения фронтального светодиода.
- При установленной опции "Подсветка выключена" светодиод загорается только для индикации поступления команды или ввода в действие функции "Блокировка".

2-й параметр: ЗВУКОВАЯ СИГНАЛИЗАЦИЯ
- Доступ к редактированию 2-го параметра указывается двойным звуковым (2 гудка) и световым (2 мигания) сигналом, циклически повторяющимся каждые 3 секунды.
- Чтобы подтвердить значение ON "Звуковая сигнализация включена" (зуммер подает сигнал о каждой поступающей команде), нажмите боковую кнопку. При этом произойдет автоматический переход к следующему параметру.
- Чтобы установить значение OFF "Звуковая сигнализация выключена", подайте команду путем касания лицевой сенсорной панели (короткое касание): фронтальный светодиод загорится на 1 секунду.
Переход к следующему параметру происходит автоматически после выключения фронтального светодиода.
- При действующей опции "Звуковая сигнализация выключена", зуммер сигнализирует только вход/выход из процедуры "Редактирование параметров" и ввод в действие функции "Блокировка".
Примечание: При поступлении команд от повторителей зуммер не подает звуковых сигналов.

3-й параметр: КОНФИГУРАЦИЯ ВЫХОДНОГО КОНТАКТА
- Доступ к редактированию 3-го параметра указывается тройным звуковым (3 гудка) и световым (3 мигания) сигналом, циклически повторяющимся каждые 3 секунды.
- Чтобы подтвердить значение ON "Бистабильный" (функционирование по принципу шагового реле), нажмите боковую кнопку. После этого процедура редактирования параметров автоматически завершается.
- Чтобы установить значение OFF "Моностабильный", подайте команду путем касания лицевой сенсорной панели (короткое касание): фронтальный светодиод загорится на 1 секунду.
- После выключения фронтального светодиода процедура редактирования параметров автоматически завершается.

Выход
Если в течение 30 секунд не будет сделано какого-либо выбора, процедура редактирования параметров автоматически завершается (в этом случае сохраняются последние установленные параметры). Выход из процедуры после превышения установленного времени ожидания сигнализируется длительным гудком.

Функция блокировки
Для возможности чистки лицевой панели без непрерывного срабатывания выходного контакта сенсорную кнопку можно временно заблокировать длительным касанием (не менее 10 секунд) чувствительной области. Включение блокировки указывается звуковым сигналом (5 гудков). Блокировка действует в течение 20 секунд, в течение которых фронтальный светодиод мигает. Выход из состояния блокировки и возврат к нормальной работе указывается звуковым сигналом (5 гудков).

SLOVENSKY

① Predný LED indikátor
② Citlivá dotyková plocha
③ Programovacie tlačidlá

Na aktivovanie alebo dezaktivovanie (ON/OFF) vložených funkcií sa rýchlo dotknite alebo zľahka prejdite po povrchu (po citlivej dotykovej ploche) ② jednosmerného spínača. Všetky operácie na zapnutie alebo vypnutie vloženej funkcie sú prístupné aj pomocou duplikátora ovládania GW10906-GW12906-GW14906 alebo pomocou normálne otvorených tlačidiel.

TYPY VLOŽENÝCH FUNKCIÍ

POZNÁMKA: pre akékoľvek typy vložených funkcií, ktoré nie sú uvedené na **obr. A**, použite podporné relé.

PROGRAMOVANIE

Parameter		ZAP. (ON)	VYP. (OFF)
1.	lokalizácia (*)	aktivovaná	dezaktivovaná
2.	zvukový signál	aktivovaný	dezaktivovaný
3.	funkcia výstupného kontaktu	bistabilný	monostabilný

(*) Dvojitý predný LED indikátor na intenzitu svetla:
- tlmená = lokalizácia
- jasná = príkaz prijatý

Prístup k úprave parametrov:
Stlačte programovacie tlačidlo (bočná poloha) aspoň na 4 sekundy (napríklad špičkou pera).
UPOZORNENIE: keď je postup aktivovaný, všetky parametre sú automaticky nastavené na ZAPNUTÉ.

1. parameter LOKALIZÁCIA
- Prístup k nastaveniu 1. parametra potvrdzuje jednoduchý signál – zvukový (1 pípnutie) a svetelný (1 bliknutie), ktorý sa opakuje cyklicky každé 2 sekundy.
- Na potvrdenie ZAPNUTIA „Lokalizácia aktivovaná" (LED indikátor svieti vždy tlmene) stlačte tlačidlo na boku. Potom automaticky nasleduje ďalší parameter.
- Na nastavenie VYPNUTIA „Lokalizácia dezaktivovaná" stlačte predné dotykové ovládanie (rýchly dotyk): predný LED indikátor sa zapne na 1 sekundu.
- Keď sa predný LED indikátor vypne, automaticky prejde na ďalší parameter.
- Keď je „Lokalizácia dezaktivovaná", LED indikátor sa zapne, iba aby signalizoval, že príkaz je prijatý alebo že je aktivovaná funkcia „blokovanie".

2. parameter ZVUKOVÝ SIGNÁL
- Prístup k nastaveniu 2. parametra potvrdzuje dvojitý signál – zvukový (2 pípnutia) a svetelný (2 bliknutia), ktorý sa opakuje cyklicky každé 3 sekundy.
- Na potvrdenie ZAPNUTIA „Zvukový signál aktivovaný" (bzučiak signalizuje každý prijatý príkaz) stlačte tlačidlo na boku. Potom automaticky nasleduje ďalší parameter.
- Na nastavenie VYPNUTIA „Zvukový signál dezaktivovaný" stlačte predné dotykové ovládanie (rýchly dotyk): predný LED indikátor sa zapne na 1 sekundu.
Keď sa predný LED indikátor vypne, automaticky sa pokračuje ďalším parametrom.
- Keď je „Zvukový signál dezaktivovaný", bzučiak signalizuje, iba keď začínate/ukončujete postup úpravy parametra, a že funkcia „blokovanie" je aktivovaná.
Poznámka: V prípade ovládania z duplikátorov nebude bzučiak vydávať zvukový signál.

3. parameter FUNKCIA VÝSTUPNÉHO KONTAKTU
- Prístup k nastaveniu 3. parametra potvrdzuje trojitý signál – zvukový (3 pípnutia) a svetelný (3 bliknutia), ktorý sa opakuje cyklicky každé 3 sekundy.
- Na potvrdenie ZAPNUTIA „Bistabilný" (funkcia impulzného relé) stlačte tlačidlo na boku. Automaticky opustíte postup nastavovania parametra.
- Na nastavenie VYPNUTIA „Monostabilný" stlačte predné dotykové ovládanie (rýchly dotyk): predný LED indikátor sa zapne na 1 sekundu.
- Keď predný LED indikátor zhasne, automaticky ukončíte postup úpravy parametra.

Výstup
Ak 30 sekúnd nič nezvolíte, automaticky opustíte postup úpravy parametra (v tom prípade budú uložené parametre, ktoré boli práve nastavené). Ukončenie postupu z dôvodu vypršania času signalizuje dlhé „pípnutie".

Funkcia blokovania
Ak chcete prednú doštičku vyčistiť a neaktivovať pritom dookola výstupný kontakt, dotykové zariadenie možno dočasne zablokovať stlačením citlivej plochy aspoň na 10 sekúnd. Zvukový signál (5 pípnutí) oznámi, že bolo aktivované blokovanie. Stav blokovania trvá 20 sekúnd, počas ktorých predný LED indikátor bliká. Ukončenie stavu blokovania a návrat do normálnej činnosti oznamuje zvukový signál (5 pípnutí).

SLOVENŠČINA

① Sprednja LED sijalka
② Območje, občutljivo na dotik
③ Gumbi za programiranje

Za vklop ali izklop (ON/OFF) bremena se za trenutek dotaknite ali rahlo podrsajte površino (območje, občutljivo na dotik) ② na enosmernem stikalu. Vse operacije za vklop ali izklop bremena so možne tudi z uporabo podvojevalnika krmilnih ukazov GW10906-GW12906-GW14906 ali z uporabo običajno odprtih gumbov.

VRSTE BREMEN

OPOMBA: za vsa bremena, ki niso navedena v **sliki A** uporabite pomožni rele.

PROGRAMIRANJE

Parameter		VKLOP	IZKLOP
Prvi	lokalizacija (*)	vklopljena	izklopljena
Drugi	zvočni signal	vklopljen	izklopljen
Tretji	funkcija izhodnega kontakta	bistabilna	monostabilna

(*) Dvojna modra LED sijalka na sprednji strani za jakost osvetlitve:
- sveti rahlo = lokalizacija
- sveti močno = sprejet ukaz

Za vstop v postopek za spreminjanje parametrov:
Pritisnite gumb za programiranje (ob strani) za vsaj 4 sekunde (uporabite na primer konico svinčnika).
POZOR: ko je postopek aktiviran, se vsi parametri samodejno nastavijo na "vklopljeno".

Prvi parameter LOKALIZACIJA
- Vstop v nastavitev prvega parametra ponazarja enojni signal - zvočni (1 bip) in svetlobni (1 utrip) - ki se ciklično ponavlja vsaki 2 sekundi.
- Za potrditev vklopa parametra "Lokalizacija vklopljena" (LED sijalka sveti neprekinjeno z nizko jakostjo) pritisnite gumb ob strani. Nato bo sistem samodejno preklopil na naslednji parameter.
- Za izklop parametra "Lokalizacija izklopljena" pritisnite sprednjo ploščico na dotik (hitri dotik): sprednja LED sijalka se bo vklopila za 1 sekundo.
- Ko se sprednja LED sijalka izklopi, bo sistem samodejno preklopil na naslednji parameter.
- Če je "Lokalizacija izklopljena", LED sijalka signalizira samo sprejemanje ukaza ali vklop funkcije "onemogočitve".

Drugi parameter ZVOČNO OPOZARJANJE
- Vstop v nastavitev drugega parametra ponazarja dvojni signal - zvočni (2 bipa) in svetlobni (2 utripa) - ki se ciklično ponavlja vsake 3 sekunde.
- Za potrditev vklopa parametra "Zvočno opozarjanje vklopljeno" (brenčalo signalizira vsak sprejeti ukaz) pritisnite gumb ob strani. Nato bo sistem samodejno preklopil na naslednji parameter.
- Za izklop parametra "Zvočno opozarjanje izklopljeno" pritisnite sprednjo ploščico na dotik (hitri dotik); sprednja LED sijalka se vklopi za 1 sekundo. Ko se sprednja LED sijalka izklopi, bo sistem samodejno nadaljeval z naslednjim parametrom.
- Če je "Zvočno opozarjanje izklopljeno", brenčalo signalizira samo vstop/zapustitev postopka za spreminjanje parametrov ali vklop funkcije "onemogočitve".
Opomba: V primeru upravljanja prek podvojevalnika brenčalo ne oddaja nobenega zvočnega signala.

Tretji parameter FUNKCIJA IZHODNEGA KONTAKTA
- Vstop v nastavitev tretjega parametra ponazarja trojni signal - zvočni (3 bipi) in svetlobni (3 utripi) - ki se ciklično ponavlja vsake 3 sekunde.
- Za potrditev vklopa parametra za "Bistabilno" funkcijo (funkcija pulznega releja) pritisnite gumb ob strani. Samodejno boste zapustili postopek za spreminjanje parametrov.
- Za izklop parametra za "Monostabilno" funkcijo pritisnite sprednjo ploščico na dotik (hitri dotik): sprednja LED sijalka se bo vklopila za 1 sekundo.
- Ko se LED sijalka izklopi, boste samodejno zapustili postopek za spreminjanje parametrov.

Izhod
Če v 30 sekundah ne opravite nobene izbire, boste samodejno zapustili postopek za spreminjanje parametrov (v tem primeru se bodo parametri, ki ste jih pravkar spremenili, shranili). Izhod iz postopka zaradi prekoračitve časovne omejitve ponazarja podaljšan zvočni signal "bip".

Funkcija onemogočitve
Za čiščenje sprednje plošče brez nenehnega vklapljanja izhodnega kontakta lahko začasno onemogočite napravo na dotik tako, da pritisnete občutljivo območje za vsaj 10 sekund. Zvočni signal (5-krat bip) bo sporočil, da je onemogočitev vklopljena. Onemogočitev traja 20 sekund in v tem času utripa sprednja LED sijalka. Na izklop onemogočitve in povratek v normalno stanje delovanja opozori zvočni signal (5-krat bip).

SVENSKA

① Främre lysdiod
② Beröringskänsligt område
③ Programmeringsknapp

För att aktivera eller avaktivera (ON / OFF) belastningen ska man peka på (eller vidröra) ytan snabbt (beröringskänsligt område) ② på brytaren. Alla förfaranden för att aktivera och avaktivera belastningen kan även göras med multiplikatorn GW10906-GW12906-GW14906 eller med normalt öppna knappar.

TYP AV LAST

OBS! För all typ av belastning som inte anges i **fig. A** ska ett stödrelä användas.

PROGRAMMERING

Parameter		ON	OFF
1	lokalisering (*)	aktiverad	avaktiverad
2	ljudsignal	aktiverad	avaktiverad
3	utgångskontaktens funktion	bistabil	monostabil

(*) Blå lysdiod fram dubbel ljusstyrka:
- svag = lokalisering
- stark = kommandot mottaget

För att komma till parametrarnas ändringsläge:
Tryck på programmeringsknappen (på sidan) i minst 4 sekunder (använd till exempel en pennspets).
OBSERVERA: När läget aktiveras ställs alla parametrar automatiskt in på ON.

Parameter 1 LOKALISERING
- Åtkomst till inställningen av parameter 1 anges av en enda ljudsignal (1 pipljud) och ljussignal (1 blinkning) som upprepas cykliskt varannan sekund.
- För att bekräfta ON "Aktiverad lokalisering" (lysdiod med fast ljus och svag styrka), tryck på sidoknappen. Man går automatiskt över till nästa parameter.
- För att ställa in OFF "Avaktiverad lokalisering", peka på det främre beröringsområdet (kortvarig beröring). Den främre lysdioden tänds i 1 sekund.
- När den främre lysdioden släcks går man automatiskt över till nästa parameter.
- Med "Avaktiverad lokalisering" tänds lysdioden bara för att ange ett mottaget kommando eller att funktionen "Förbikoppling" är aktiv.

Parameter 2 LJUDSIGNAL
- Åtkomst till inställningen av parameter 2 anges av en dubbel ljudsignal (2 pipljud) och ljussignal (2 blinkningar) som upprepas cykliskt var 3:e sekund.
- För att bekräfta ON "Aktiverad ljudsignal" (summern signalerar varje mottaget kommando), tryck på sidoknappen. Man går automatiskt över till nästa parameter.
- För att ställa in OFF "Avaktiverad ljudsignal", peka på det främre beröringsområdet (kortvarig beröring). Den främre lysdioden tänds i 1 sekund.
När den främre lysdioden släcks går man automatiskt över till nästa parameter.
- Med "Avaktiverad ljudsignal" signalerar summern bara när man öppnar/lämnar läget "Inställning av parametrar" eller att funktionen "Förbikoppling" är aktiv.
Obs! Vid kommando från multiplikatorerna avger inte summern någon ljudsignal.

Parameter 3 UTGÅNGSKONTAKTENS FUNKTION
- Åtkomst till inställningen av parameter 3 anges av en dubbel ljudsignal (3 pipljud) och ljussignal (3 blinkningar) som upprepas cykliskt var 3:e sekund.
- För att bekräfta ON "Bistabil" (funktion typ stegrelä), tryck på sidoknappen. Man lämnar automatiskt ändringsläget för parametrarna.
- För att ställa in OFF "Monostabil", peka på det främre beröringsområdet (kortvarig beröring). Den främre lysdioden tänds i 1 sekund.
- När den främre lysdioden släcks lämnar man automatiskt ändringsläget för parametrarna.

Utgång
Om inget val görs på 30 sekunder lämnar man läget "Ändring av parametrar" automatiskt (i så fall sparas de just inställda parametrarna). När läget lämnas på grund av utgången tid avges ett långvarigt "pipljud".

Förbikopplingsfunktion
För att tillåta att man rengör den främre plattan utan att utgångskontakten aktiveras hela tiden kan man tillfälligt förbikoppla beröringsenhetens funktion genom att trycka långvarigt (minst 10 sekunder) i höjd med det beröringskänsliga området. När förbikopplingen aktiveras avges en ljudsignal (5 pipljud). Förbikopplingen varar i 20 sekunder och under denna tid blinkar lysdioden. När förbikopplingen avaktiveras och normal funktion återställs avges en ljudsignal (5 pipljud).

SUOMI

① Etuosan led
② Kosketukselle herkkä alue
③ Ohjelmointipainike

Kuormituksen aktivoimiseksi tai pois päältä ottamiseksi (ON / OFF) kosketa (tai hipaise) nopeasti katkaisimen pintaa (kosketukselle herkkä alue) ②. Kaikki kuormituksen käynnistämis- ja sammutustoimenpiteet ovat mahdollisia käyttämällä käskyn kahdenninta GW10906-GW12906-GW14906 tai normaalisti auki olevia painikkeita.

KUORMITUSTYYPPI

HUOMAUTUS: kaikille kuormitustyypeille, joita ei annettu **kuvassa A**, käytä tukirelettä.

OHJELMOINTI

Parametri		PÄÄLLÄ	POIS PÄÄLTÄ
1.	paikannus(*)	käytössä	pois käytöstä
2.	akustinen merkinanto	käytössä	pois käytöstä
3.	ulosmenon kontaktin toiminta	kaksiasentoinen	yksiasentoinen

(*) Etuosan sinisen ledin tuplavoimakkuus:
- pehmeä= paikannus
- voimakas= käsky vastaanotettu

Parametrien muuttamiseksi:
Paina ohjelmointipainiketta (sivuasento) ainakin 4 sekunnin ajan (käytä esim. kynän kärkeä). HUOMIO: kun proseduuri aktivoidaan kaikki parametrit asetetaan automaattisesti tilaan ON.

1. parametri PAIKANNUS
- 1. parametrin asetus osoitetaan yhdellä merkinannolla, akustisella (1 piippaus) ja valolla (valo vilkkuu kerran), joka toistuu syklisesti 2 sekunnin välein.
- "Paikannus käytössä" ON-tilan varmistamiseksi (led palaa jatkuvasti pehmeällä voimakkuudella), paina sivupainiketta. Seuraavaan parametriin siirtyminen tapahtuu automaattisesti.
- "Paikannus pois käytöstä" OFF-tilan asettamiseksi, käytä edessä olevaa kosketuspainiketta (pikainen kosketus): edessä oleva led syttyy palamaan 1 sekunnin ajaksi.
- Etuosan ledin sammumisen jälkeen siirto seuraavaan parametriin tapahtuu automaattisesti.
- "Paikannus pois käytöstä" asetuksella led syttyy ainoastaan osoittaakseen vastaanotettua käskyä tai että toiminto "Esto" on päällä.

2. parametri AKUSTINEN MERKINANTO
- 2. parametrin asetus osoitetaan kahdella merkinannolla, akustisella (2 piippausta) ja valolla (valo vilkkuu 2 kertaa), jotka toistuvat syklisesti 3 sekunnin välein.
- "Akustinen merkinanto päällä" ON-tilan vahvistamiseksi (summeri ilmoittaa jokaisen vastaanotetun käskyn), paina sivupainiketta. Seuraavaan parametriin siirtyminen tapahtuu automaattisesti.
- "Akustinen merkinanto pois päältä" OFF-tilan vahvistamiseksi, käytä edessä olevaa kosketusohjainta (nopea kosketus), edessä oleva led syttyy sekunnin ajaksi.
Etuosan ledin sammumisen jälkeen seuraavaan parametriin siirtyminen tapahtuu automaattisesti.
- "Akustinen merkinanto pois päältä" -tilassa summeri ilmoittaa ainoastaan "Parametrien asetus" -proseduuriin tulon ja sieltä poistumisen ja että toiminto "Esto" on päällä.
Huomautus: Jos käsky tulee kahdentimista, summeri ei päästä akustista merkinantoääntä.

3. parametri ULOSMENON KONTAKTIN TOIMINTO
- 3. parametrin asetus osoitetaan kolmella merkinannolla, akustisella (3 piippausta) ja valolla (valo vilkkuu 3 kertaa), jotka toistuvat syklisesti 3 sekunnin välein.
- "Kaksitoiminen" ON-tilan varmistamiseksi (toiminto tyyppiä vaihe-vaihe rele), paina sivupainiketta. Parametrien muutosproseduurista poistuminen tapahtuu automaattisesti.
- "Yksitoiminen" OFF -tilan vahvistamiseksi, käytä edessä olevaa kosketusohjainta (pikainen kosketus): edessä oleva led syttyy palamaan 1 sekunnin ajaksi.
- Parametrien muutosproseduurista poistuminen tapahtuu automaattisesti etuosan ledin sammumisen jälkeen.

Ulosmeno
Jos mitään valintaa ei tehdä 30 sekunnin kuluessa, parametrien muutosproseduurista poistuminen tapahtuu automaattisesti (tässä tapauksessa juuri asennetut parametrit tallennetaan). Aikakatkaisun vuoksi proseduurista poistuminen ilmoitetaan pidennetyllä piippauksella.

Estotoiminto
Etulaatan puhdistamisen mahdollistamiseksi ilman poistumiskontaktin jatkuvaa aktivoitumista, kosketuslaitteiston toiminto voidaan estää väliaikaisesti pitkällä kosketuksella (ainakin 10 sekuntia) herkän alueen kohdalla. Estotilan aktivointi osoitetaan akustisella merkinannolla (5 piippausta). Estotila säilyy 20 sekunnin ajan, jonka aikana etuosan led vilkkuu. Estotilasta poistuminen ja paluu tavalliseen toimintaan osoitetaan akustisella merkinannolla (5 piippausta).

TÜRKÇE

① Ön LED
② Duyarlı dokunma alanı
③ Programlama basma düğmeleri

Yükü etkinleştirmek veya devre dışı bırakmak (ON / OFF) için, tek yollu anahtarın yüzeyine (duyarlı dokunma alanı) ② hızla dokunun veya hafifçe elinizi sürün. Yükün açılmasına veya kapatılmasına ilişkin tüm işlemlerin, GW10906-GW12906-GW14906 kontrol çoğaltıcı kullanılarak veya normalde açık basma düğmeler kullanılarak da yapılması mümkündür.

YÜK TİPLERİ

NOT: şek. A'da belirtilmeyen tüm yük tipleri için, bir destek rölesi kullanın.

PROGRAMLAMA

Parametre		AÇIK	KAPALI
1.	lokalizasyon (*)	devrede	devre dışı
2.	sesli sinyal	devrede	devre dışı
3.	çıkış kontağı işlevselliği	iki durumlu	tek durumlu

(*) Işık şiddeti için çift mavi ön LED:
- yumuşak = lokalizasyon
- parlak = komut alındı

Parametre Değiştirme Prosedürüne erişmek için:
Programlama basma düğmesine (yan konum) en az 4 saniye boyunca basın (ör. bir kalemin ucuyla). DİKKAT: prosedür etkinleştirildiğinde, tüm parametreler otomatik olarak AÇIK'a (ON) ayarlanır.

1. parametre LOKALİZASYON
- 1. parametreye erişim; 2 saniyede bir döngüsel olarak tekrarlanan - sesli (1 bip) ve ışıklı (1 yanıp sönme) - tek bir sinyal ile belirtilir.
- "Lokalizasyon devrede" (Localisation enabled) AÇIK (ON) olmasını onaylamak için (LED düşük ışık şiddetiyle daima açıktır), yandaki basma düğmeye basın. Ardından, otomatik olarak bir sonraki parametreye devam edilir.
- "Lokalizasyon devre dışı" (Localisation disabled) KAPALI (OFF) olarak ayarlamak için, ön dokunma komutuna basın (hızlı dokunma): ön LED, 1 saniye boyunca yanacaktır.
- Ön LED söndükten sonra, otomatik olarak bir sonraki parametreye geçilir.
- "Lokalizasyon devre dışı" (Localisation disabled) iken, LED; yalnızca bir komut alındığını veya "Engelleme" (Inhibition) işlevinin etkinleştiğini göstermek için yanar.

2. parametre SESLİ SİNYAL VERME
- 2. parametreye erişim; 3 saniyede bir döngüsel olarak tekrarlanan - sesli (2 bip) ve ışıklı (2 yanıp sönme) - çift sinyal ile belirtilir.
- "Sesli sinyal verme devrede" (Acoustic signalling enabled) AÇIK (ON) olmasını onaylamak için (alınan her komutla birlikte sesli ikaz cihazı sinyal verir), yandaki basma düğmeye basın. Ardından, otomatik olarak bir sonraki parametreye devam edilir.
- "Sesli sinyal verme devre dışı" (Acoustic signalling disabled) KAPALI (OFF) olarak ayarlamak için, ön dokunma komutuna basın (hızlı dokunma); ön LED, 1 saniye boyunca yanar.
Ön LED söndükten sonra, otomatik olarak bir sonraki parametre ile devam eder.
- "Sesli sinyal verme devre dışı" (Acoustic signalling disabled) iken, sesli ikaz cihazı; yalnızca parametre değiştirme prosedürüne erişildiği/prosedürden çıkıldığı ve "Engelleme" (Inhibition) işlevi etkinleştiği zaman sinyal verir.
Not: Çoğaltıcılardan bir kontrol olması durumunda, sesli ikaz cihazı, sesli bir sinyal vermeyecektir.

3. parametre ÇIKIŞ KONTAĞI İŞLEVİ
- 3. parametreye erişim; 3 saniyede bir döngüsel olarak tekrarlanan - sesli (3 bip) ve ışıklı (3 yanıp sönme) - üçlü bir sinyal ile belirtilir.
- "İki durumlu" (Bistable) AÇIK (ON) olmasını onaylamak için (empülsiyon rölesi işlevi), yandaki basma düğmeye basın. Parametre değiştirme prosedüründen otomatik olarak çıkacaksınız.
- "Tek durumlu" (Monostable) KAPALI (OFF) olarak ayarlamak için, ön dokunma komutuna basın (hızlı dokunma): ön LED, 1 saniye boyunca yanacaktır.
- Ön LED söndükten sonra, parametre değiştirme prosedürünü otomatik olarak bırakacaksınız.

Çıkış
30 saniye boyunca bir seçim yapılmazsa, parametre değiştirme prosedüründen otomatik olarak çıkacaksınız (bu durumda, önceden ayarlanmış olan parametreler kaydedilecektir). Zaman aşımı nedeniyle prosedürden çıkılması, uzun bir "bip" ile bildirilir.

Engelleme işlevi
Çıkış kontağını devamlı etkinleştirmeksizin ön levhayı temizlemek için; en az 10 saniye boyunca duyarlı alana bastırılarak, dokunmalı cihaz geçici olarak engellenebilir. Sesli bir sinyal (5 bip), engelleme durumunun etkinleştirilmiş olduğunu belirtecektir. Engelleme durumu 20 saniye sürer; bu süre boyunca ön LED yanıp sönecektir. Engelleme durumundan çıkış ve normal işletime geri dönüş, sesli bir sinyal (5 bip) tarafından belirtilir.

中文

① 前LED
② 触摸感应区
③ 编程按钮

如要激活或取消激活（开/关）负载，请迅速触摸或轻轻扫过单向开关的表面（触摸感应区）②。所有负载开启或关闭操作还可使用GW10906-GW12906-GW14906控制复制器或使用常开按钮完成。

负载类型

注意：对于未在图A中表示的所有负载类型，请使用辅助继电器。

编程

参数		开	关
1	定位（*）	启用	禁用
2	声音信号	启用	禁用
3	输出接触器功能	双稳态	单稳态

(*) 代表光线强度的两个前方蓝色LED：
- 柔和 = 定位
- 明亮 = 收到指令

如要访问参数修改程序：
按下（例如使用笔尖）编程按钮（侧面位置）至少4秒。
注意：程序激活后，所有参数会自动设置为"开"。

第1参数：LOCALISATION（定位）
- 访问第1个参数设置时以一个光声信号指示（一声"嘀"声并闪烁1次），每2秒循环重复一次。
- 如要确认打开"Localisation enabled"（启用定位）（LED始终以低亮度亮起），按下侧面的按钮。随后自动继续设置下一个参数。
- 如要将"Localisation disabled"（禁用定位）设置为关，按下前方的触摸命令（快速触摸）：前LED将亮起1秒钟。
- 前LED熄灭后，自动切换到下一个参数。
- "Localisation disabled"（禁用定位）时，LED仅在收到命令或"Inhibition"（抑制）功能已激活时亮起。

第2参数：ACOUSTIC SIGNALLING（声音信号）
- 访问第2个参数设置时以一个双光声信号指示（两声"嘀"声并闪烁2次），每3秒循环重复一次。
- 如要确认打开"Acoustic signalling enabled"（启用声音信号）（蜂鸣器在每次收到命令时都会发出声音），按下侧面的按钮。随后自动继续设置下一个参数。
- 如要将"Acoustic signalling enabled"（启用声音信号）设置为关，按下侧面的按钮（快速触摸）：前LED亮起1秒钟。
前置LED熄灭后，自动跳转到下一个参数。
- "Acoustic signalling enabled"（启用声音信号）时，蜂鸣器仅在访问/退出参数修改程序以及"抑制"功能激活时发出声音。
注意：如果控制来自复制器，蜂鸣器将不会发出声音信号。

第3参数：OUTPUT CONTACT FUNCTION（输出接触器功能）
- 访问第3个参数设置时以一个三光声信号指示（三声"嘀"声并闪烁3次），每3秒循环重复一次。
- 如要确认打开"Bistable"（双稳态）（脉冲继电器功能），按下侧面的按钮。您将自动退出参数修改程序。
- 如要将"Monostable"（单稳态）设置为关，按下前方的触摸命令（快速触摸）：前LED将亮起1秒钟。
- 在前LED熄灭后，您将自动退出参数修改程序。

输出
如果在30秒内不作选择，您将自动退出参数修改程序（在这种情况下，刚才修改的参数将获得保存）。由于超时而退出程序时，以一声长"嘀"声指示。

抑制功能
为避免在清洁前面板时连续激活输出接触器，可按下感应区至少10秒，暂时抑制触摸设备。以声音信号（5声"嘀"）指示抑制状态已激活。抑制状态的持续时间为20秒，在此期间前LED将闪烁。退出抑制状态并返回正常操作时，同样以声音信号指示（5声"嘀"）。

IT Seguire le istruzioni e conservarle per la consegna all'utente finale. Evitare qualsiasi uso improprio, manomissioni e modifiche. Rispettare le vigenti norme sugli impianti - **AR** اتبع التعليمات واحتفظ بها في مكان آمن لتسليمها إلى المستخدم النهائي. تجنب أي سوء استخدام أو عبث أو إجراء تعديلات. التزم بالتشريعات السارية فيما يتعلق بالنظام - **BE** Прытрымлівайцеся інструкцый і захоўвайце бяспеку пры дастаўцы да канчатковага карыстальніка. Пазбягайце няправільнага выкарыстання, пашкоджанняў і мадыфікацый. Забяспечвайце адпаведнасць сістэм бягучым правілам - **BG** Следвайте тези инструкции и ги съхранявайте на безопасно място до доставката им до крайния потребител. Избягвайте всякаква неправилна употреба, подправяне и изменения. Спазвайте действащите разпоредби относно системите - **CS** Postupujte podle instrukcí a uschovejte je za účelem dodávky koncovému uživateli. Vyvarujte se jakéhokoliv nesprávného použití, neodborné manipulace a úprav. Dodržujte aktuálně platné předpisy týkající se těchto systémů - **DA** Følg anvisningerne og gem dem til videregivelse til slutbrugeren. Undgå enhver ukorrekt brug og ændringer. Undgå enhver ukorrekt brug og ændringer. Overhold de gældende regler for anlæggene - **DE** Befolgen Sie die Anweisungen und bewahren Sie diese für eine Weitergabe an den Endbenutzer auf. Unsachgemäßer Gebrauch, Manipulationen und Änderungen sind zu vermeiden.Beachten Sie die für die Anlagen geltenden einschlägigen Normen - **EL** Ακολουθήστε τις οδηγίες και φυλάξτε τις για να τις παραδώσετε στον τελικό χρήστη. Αποφύγετε κάθε ακατάλληλη χρήση, παρεμβάσεις και τροποποιήσεις. Τηρείτε τους ισχύοντες κανονισμούς στις εγκαταστάσεις - **EN** Follow the instructions and keep them safe for delivery to the end user. Avoid any misuse, tampering and modifications. Comply with the current regulations regarding the systems - **ES** Respetar las instrucciones y conservarlas para la entrega al usuario final. Evitar todo uso impropio, alteraciones y modificaciones. Respetar las normas vigentes sobre las instalaciones - **ET** Järgige juhiseid ja hoidke need lõppkasutaja tarvis ohutus kohas. Vältige väärkasutust, ümbertegemist ja muudatusi. Järgige süsteemide kohta kehtivaid määrusi - **FI** Noudata ohjeita ja säilytä ne laitteen loppukäyttäjälle luovuttamista varten. Vältä virheellistä käyttöä, laitteiston peukalointia ja muutosten tekemistä siihen. Noudata laitteistoja koskevia voimassa olevia säännöksiä - **FR** Observer les consignes et les conserver pour la livraison à l'utilisateur final. Éviter tout usage impropre, interventions illicites et modifications. Respecter les normes en vigueur sur les installations - **GA** Lean na treoracha agus coinnigh sábháilte iad ar mhaithe le bheith curtha ar aghaidh chuig an úsáideoir deiridh. Ná déan iad a mhí-úsáid, cur isteach orthu ná iad a mhodhnú. Cloígh leis na rialacháin atá i bhfeidhm faoi láthair maidir leis na córais - **HR** Slijedite upute i čuvajte ih na sigurnom kako biste ih mogli isporučiti krajnjem korisniku. Izbjegavajte nepravilan način upotrebe, neovlašteno mijenjanje i izmjene. Pridržavajte se trenutačno važećih propisa po pitanju sustava - **HU** Kövesse az utasításokat és őrizze meg azokat a végfelhasználónak történő átadásig. Kerülje a helytelen használatot, a változtatásokat és módosításokat. A rendszerre vonatkozó érvényben lévő szabályozásokkal összhangban járjon el. - **KK** Нұсқауларды орындаңыз және оны түпкі пайдаланушыға жеткізу үшін қауіпсіз жерде сақтаңыз. Кез келген дұрыс пайдаланбауға, жасанды көшірмесін жасауға және құрылымын өзгертуге жол бермеңіз. Жүйелерге қатысты ағымдағы ережелерді ұстаныңыз - **LT** Laikykitės instrukcijų ir pasidėkite jas saugioje vietoje, kad galėtumėte perduoti galutiniam naudotojui. Venkite netinkamo naudojimo, neleistinų pakeitimų ir modifikacijų. Laikykitės galiojančių taisyklių, susijusių su sistemomis - **LV** Ņemiet vērā instrukcijas un saglabājiet tās, lai nodotu tās gala lietotājam. Izvairieties no jebkādas ļaunprātīgas izmantošanas, viltošanas un modifikācijām. Rīkojieties saskaņā ar spēkā esošajiem noteikumiem, kas attiecas uz šo sistēmu - **MT** Segwi l-istruzzjonijiet u żommhom sikuri għall-kunsinna lill-utent aħħari. Evita kwalunkwe użu ħażin, tbagħbis u modifika. Kun konformi mar-regolamenti attwali fir-rigward tas-sistemi - **NL** Volg de instructies en bewaar ze voor de aflevering aan de eindklant. Vermijd elk oneigenlijk gebruik, gesleutel en wijzigingen. Neem de bestaande normen op de installaties in acht - **NO** Følg instruksene og oppbevare de for å overlevere de til sluttbrukeren. Unngå uegnet bruk, tuklinger eller endringer. Respekter normene som gjelder for anleggene - **PL** Postępować zgodnie z instrukcjami i przechowywać je zgodnie z zasadami bezpieczeństwa w celu dostarczenia do użytkownika końcowego. Nie dopuścić do użycia niezgodnego z przeznaczeniem, naruszenia ani wprowadzenia zmian. Przestrzegać przepisów obowiązujących obecnie w odniesieniu do systemów - **PT** Siga as instruções e guarde-as para entrega ao utilizador final. Evite qualquer uso indevido, violações e modificações. Cumpra com os regulamentos em vigor em matéria de sistemas - **RO** Respectați instrucțiunile și păstrați-le într-un loc sigur pentru a le putea înmâna în stare nealterată utilizatorului final. Evitați utilizarea necorespunzătoare și efectuarea de modificări. Respectați reglementările în vigoare privind sistemele - **RU** Соблюдайте требования инструкции, сохраняйте инструкцию для ее передачи конечному потребителю. Не допускайте ненадлежащего использования, вмешательств и изменений конструкции. Соблюдайте действующие правила эксплуатации электроустановок - **SK** Postupujte podľa inštrukcií a uschovajte ich na účel dodávky koncovému používateľovi. Vyvarujte sa akéhokoľvek nesprávneho použitia, neodbornej manipulácie a úprav. Dodržiavajte aktuálne platné predpisy týkajúce sa týchto systémov - **SL** Upoštevajte navodila in jih skrbno hranite, da jih boste lahko predali končnemu uporabniku. Izogibajte se napačni uporabi, ponarejanju in kakršnim koli spremembam. Upoštevajte veljavne predpise o sistemih - **SV** Följ instruktionerna och förvara dem för överlämning till slutanvändaren.Undvik all slags olämplig användning, manipulering och ändringar.Respektera gällande lagstiftning för systemen - **TR** Talimatları takip edin ve son kullanıcıya teslim etmek üzere güvenli bir şekilde saklayın. Herhangi bir hatalı kullanımdan, kurcalamaktan ve değişiklikler yapmaktan kaçının. Sistemlere ilişkin yürürlükteki düzenlemelere uyun - **ZH** 遵循相关指示，并将其安全交付至最终用户手中。避免任何误用、篡改和修改。符合现行的系统相关规定

Ai sensi delle Decisioni e delle Direttive Europee applicabili, si informa che il responsabile dell'immissione del prodotto sul mercato Comunitario è:
According to the applicable Decisions and European Directives, the responsible for placing the apparatus on the Community market is:
GEWISS S.p.A. Via A.Volta, 1 IT-24069 Cenate Sotto (BG) Italy Tel: +39 035 946 111 Fax: +39 035 946 270 E-mail: qualitymarks@gewiss.com

SAT **+39 035 946 111** 8.30 - 12.30 / 14.00 - 18.00 lunedì ÷ venerdì - monday ÷ friday **+39 035 946 260** **sat@gewiss.com** **www.gewiss.com**

ULTIMA REVISIONE 10/2016 COD. 7.01.8.474.2