LineaLight®

Art. 5008

SPINGERE LA VITE IN MODO DA FORARE LA BASE IN PROSSIMITA' DELLE IMPOSTE OVALI
POUSSER LES VIS D'UNE FACON DE PRATIQUER UN TROU DANS LA BASE EN PLASTIQUE PRES DE SOMMIERS OVALES
PUSH THE WALL FIXING SCREWS AGAINST THE PLASTIC HOLES IN ORDER TO GET THROUGH AND HAVE THE BACKPLATE FIXED ON THE WALL
EMPUJAR LOS TORNILLOS DE MANERA QUE AGUJEREN LA BASE EN PLASTICO CERCA DE LOS POSTIGOS OVALADOS
DIE SCHRAUBEN SCHIEBEN BIS WANN DIE KUNSTOFFBASIS IN DER NAHE DER ZWEI OVALEN SPUREN GESTOCHEN WIRD

(FIG. 1)

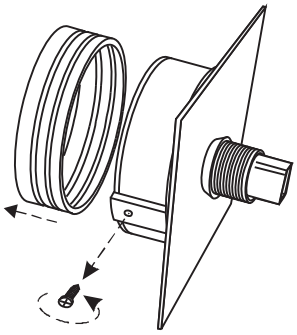

RIMUOVERE LA BASE
ENLEVER LA BASE
REMOVE THE BASE
QUITAR LA BASE
DAS UNTERTEIL WEGNEHMEN

(FIG. 2)

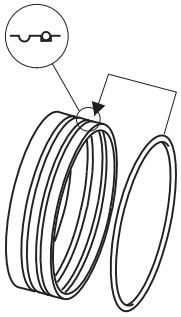

POSIZIONARE L'OR COME DA DISEGNO
POSITIONNER L'OR COMMET DA DESSIN
PUT THE OR AS THE DRAWING
DEN OR WIE DER ZEICHNUNG POSITIONIEREN
PONER EL OR COMO EL DISENO

(FIG. 3)

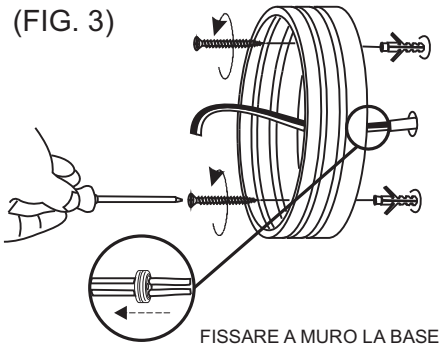

FISSARE A MURO LA BASE
MONTER LA BASE AU MUR
FIX THE BASE ON THE WALL
FIJAR A PARED LA BASE
DAS UNTERTEIL AN DIE WAND BEFESTIGEN

(FIG. 4)

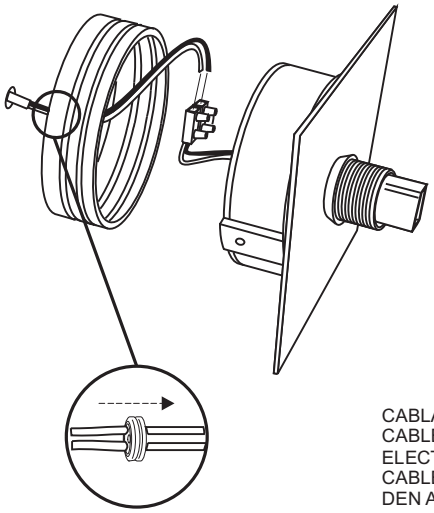

CABLARE IL PRODOTTO
CABLER LE PRODUIT
ELECTRIFICATION
CABLEAR EL PRODUCTO
DEN ARTIKEL VERDRAHTEN

(FIG. 5)

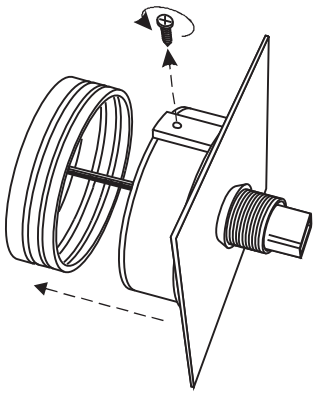

FISSARE IL CORPO ALLA BASE
FIXER LE CORPS À LA BASE
FIX THE BODY ON THE BASE
FIJAR EL CUERPO A LA BASE
DEN KÖRPER AN DAS UNTERTEIL BEFESTIGEN

(FIG. 6)

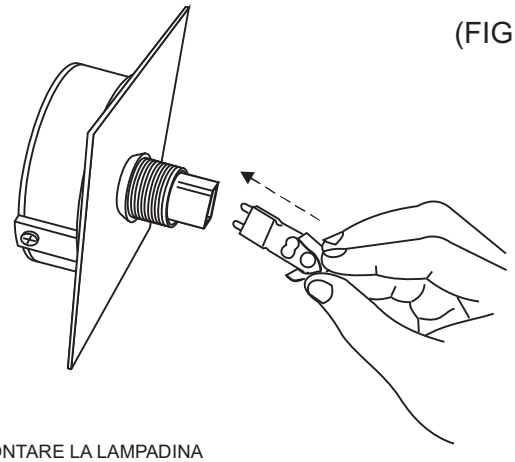

MONTARE LA LAMPADINA
MONTER LA LAMPE
INSERT THE LAMPE
COLOCAR LA BOMBILLA
DIE GLUHBIRNE INSTALLIEREN

(FIG. 7)

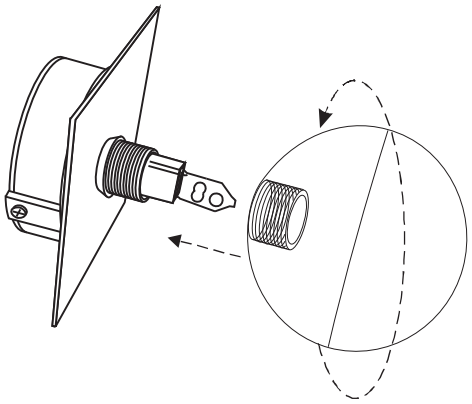

MONTARE IL VETRO AVVITANDOLO AL PORTALAMPADA.
MONTER LE VERRE EN LE VISSANT À LA DOUILLE
FIX THE GLASS ON THE LAMPHOLDER
COLOCAR EL CRISTAL ATORNILLANDO AL PORTALAMPARA
DAS GLAS IN DIE FASSUNG SCHRAUBEN